Светодиодные панельные светильники с пиктограммой эвакуации серии Brillant модели с 1503 LED CG-S по 1803 LED CG-S

1503 LED CG-S
цвет белый

1603 LED CG-S
цвет белый

1703 LED CG-S
цвет белый

1803 LED CG-S с белой
металлической накладкой

Технические характеристики

29011 LED CG-S

Дистанция распознавания пиктограммы		32 м
Световой поток в режиме постоянного тока	100 %	79 лм
	65 %	55 лм
Материал корпуса		Алюминий
Цвет корпуса		Белый
Вес с крышкой		1503 LED CG-S / 2,3 кг 1603 LED CG-S / 2,2 кг 1703 LED CG-S / 1,8 кг 1803 LED CG-S / 2,9 кг
Размеры в мм (Д x В x Г)		см. рисунки с размерами
Контактные зажимы		3 x 2,5 мм²
Входное напряжение		230 В 50/60 Гц, 220 В пост. тока +25/-20 %
Потребляемый ток в режиме питания от батареи	100%	23 мА
	65%	17 мА
Потребляемая мощность	100%	8,4 ВА
	65%	6,1 ВА
Диапазон допустимых температур		от -10°C до + 40°C
Лампа		3 x 1 Вт светодиодные лампы
Класс защиты		I
Вид защиты		IP 20

Данные для заказа

Тип	Исполнение	№ заказа
1503 LED CG-S	Панельный светильник с системой контроля CEWA GUARD и переключателем на 20 адресов;со стеновой консолью для монтажа параллельно стене, без панели Исполнение: белый по RAL 9010	4 0071 350 900
1603 LED CG-S	Панельный светильник с системой контроля CEWA GUARD и переключателем на 20 адресов; со стеновой консолью, без панели; Исполнение: белый по RAL 9010	4 0071 350 901
1703 LED CG-S	Панельный светильник с системой контроля CEWA GUARD и переключателем на 20 адресов; для навесного потолочного монтажа с принадлежностями для подвешивания на цепочке или подвесе, без панели; Исполнение: белый по RAL 9010	4 0071 350 902
1803 LED CG-S	Панельный светильник с системой контроля CEWA GUARD и переключателем на 20 адресов; для встраивания в потолок, без панели и без накладки	4 0071 350 638
Накладки для модели	Накладка металлическая, цвет белый по RAL 9010	4 0071 348 860

Kapitel 1 TII.indd 96 03.10.2007 17:37:30

Светодиодные панельные светильники с пиктограммой эвакуации серии Brillant модели с 1503 LED CG-S по 1803 LED CG-S

Панель PR/PL

Данные для заказа панелей

Тип	Объем поставки	№ заказа
Панель PR/PL	Панель с двусторонней пиктограммой	4 0071 350 940
Панель PU/PU	Панель с двусторонней пиктограммой	4 0071 350 941
Панель PU/BL	Панель с двусторонней пиктограммой	4 0071 350 942

Принадлежности

Тип	Исполнение	№ заказа
Короб для встраивания в бетон 1803 ...	для встраивания в бетонный потолок	4 0071 348 725
Монтажный комплект для модели 1803 ...	для встраивания в монтажный короб в бетонном потолке	4 0071 341 720
Подвес, цвет белый	0,5 м с балдахином для модели 1703, RAL 9010	4 0071 348 721
Подвес, цвет белый	1,5 м с балдахином для модели 1703, RAL 9010	4 0071 348 722
Крепление цепочки, металлическое	Крепление цепочки для модели 1703	4 0071 348 723

Размеры в мм

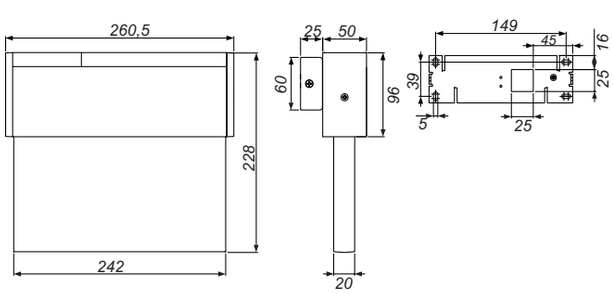

RZ 1503 LED CG-S

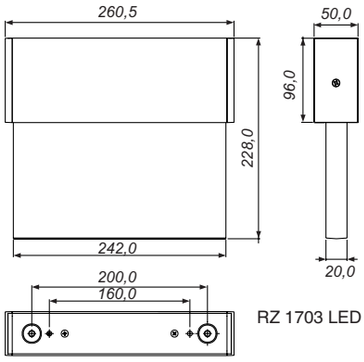

RZ 1703 LED CG-S

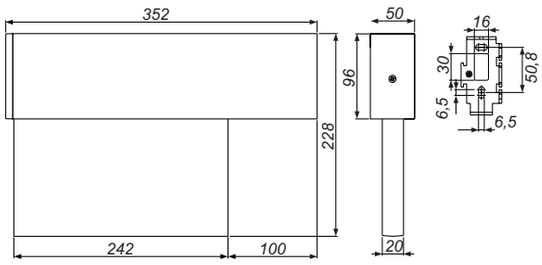

RZ 1603 LED CG-S

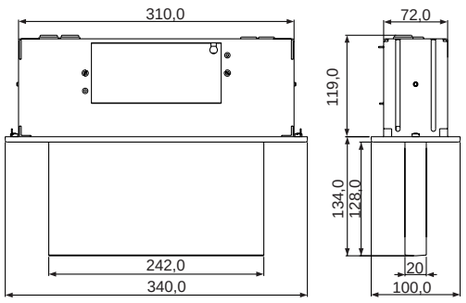

Выемка в потолке
327(+2,5) x 75(+2,5)

RZ 1803 LED CG-S

Kapitel 1 TII.indd 97 03.10.2007 17:37:39