Панельные светильники с пиктограммой эвакуации серии Brillant модели с 1506 CG-S по 1806, с CG-S 1506 по 1806

1506 CG-S белый

1606 CG-S белый

1706 CG-S белый

1806 CG-S
с белой металлической накладкой

Технические характеристики

1506 CG-S bis 1806 CG-S

Дистанция распознавания	20 м
Материал корпуса	Алюминий
Цвет корпуса	Белый
Вес с панелью В	1506 CG-S / 2,5 кг 1606 CG-S / 2,5 кг 1706 CG-S / 2,1 кг 1806 CG-S / 3,4 кг
Размеры в мм (Д x В x Г)	см. рисунки с размерами
Контактные зажимы	войные зажимы 3 x 2,5 мм²
Напряжение	230/240 В 50/60 Гц, 220 В пост. тока + 25/– 20 %
Потребляемый ток в режиме батареи	25 мА (6 Вт)
Потребляемая мощность	12 ВА
Диапазон допустимых температур	от -10°C до + 40°C
Лампа	6 Вт/T16, 300 лм
Класс защиты	I
Вид защиты	IP 20

Данные для заказа

Тип	Объем поставки	Номер заказа
1506 CG-S	Панельный светильник с системой контроля CEWA GUARD и 20-ти позиционным переключателем адресов; со стеновой консолью для параллельного стенового монтажа, без табло; исполнение: белый, RAL 9010	4 0071 348 702
1506	Исполнение: белый, RAL 9010	4 0071 348 701
1606 CG-S	Панельный светильник с системой контроля CEWA GUARD и 20-ти позиционным переключателем адресов; со стеновой консолью для монтажа параллельно стене, без табло; исполнение: белый, RAL 9010	4 0071 348 704
1606	Исполнение: белый, RAL 9010	4 0071 348 703
1706 CG-S	Панельный светильник с системой контроля CEWA GUARD и 20-ти позиционным переключателем адресов; для потолочного монтажа с принадлежностями для подвески на тросе и цепочке, без панели; исполнение: белый, RAL 9010	4 0071 348 706
1706	Исполнение: белый, RAL 9010	4 0071 348 705
1806 CG-S	Панельный светильник с системой контроля CEWA GUARD и 20-ти позиционным переключателем адресов; для потолочного монтажа, без панели и крышки	4 0071 348 708
1806	Без панели и накладки	4 0071 348 707
Накладки для модели 1806 CG-S и 1806	Накладка металлическая, белая, RAL 9010	4 0071 348 860

Kapitel 1 TI.indd 32 03.10.2007 17:31:35

Панельные светильники с пиктограммой эвакуации серии Brillant модели с 1506 CG-S по 1806, с CG-S 1506 по 1806

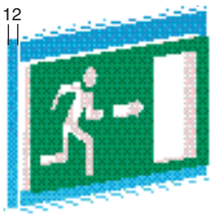

Панель A

Панель B

Панель C

Данные для заказа панелей

Тип	Объем поставки	Номер заказа
Панель A PR	Панель с односторонней пиктограммой	4 0071 348 994
Панель A PL	Панель с односторонней пиктограммой	4 0071 348 993
Панель A PU	Панель с односторонней пиктограммой	4 0071 348 992
Панель B PR/PL	Панель с двусторонней пиктограммой	4 0071 348 963
Панель B PU/PU	Панель с двусторонней пиктограммой	4 0071 348 964
Панель B PU/BL	Панель с двусторонней пиктограммой	4 0071 349 181
Glasscheibe C PR/PL	Гравированная стеклянная панель; специального использования, не по DIN/EN	4 0071 348 965
Glasscheibe C PU	Гравированная стеклянная панель; специального использования, не по DIN/EN	4 0071 348 966

Принадлежности

Тип	Объем поставки	Номер заказа
Короб для монтажа в бетон для модели 1806 ...	для монтажа в бетонный потолок	4 0071 348 725
Монтажный комплект для модели 1806 ...	для монтажа в короб в бетонном потолке	4 0071 341 720
Подвес, цвет белый	0,5 м с потолочным балдахином для модели 1706 ...	4 0071 348 721
Подвес, цвет белый	1,5 м с потолочным балдахином для модели 1706 ...	4 0071 348 722
Цепочка для подвески металлическая	Крепление цепочки для модели 1706	4 0071 348 723

Размеры в мм

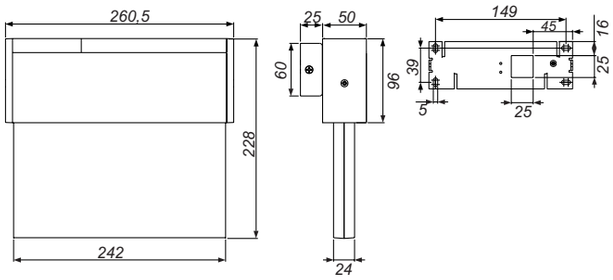

RZ 1506 CG-S / 1506

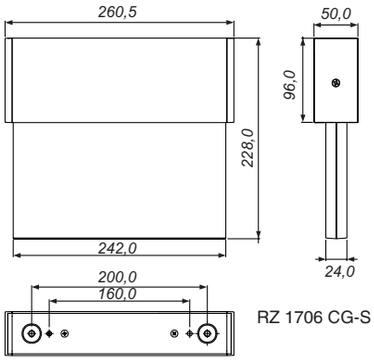

RZ 1706 CG-S / 1706

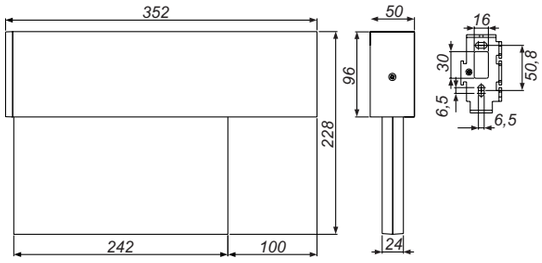

RZ 1606 CG-S / 1606

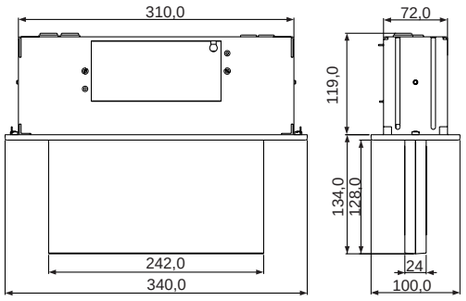

Выемка в потолке 327(+2,5) x 75(+2,5)

RZ 1806 CG-S / 1806