Светильник аварийно-сигнального освещения 3001 CG-S

3001 CG-S

Размеры в мм

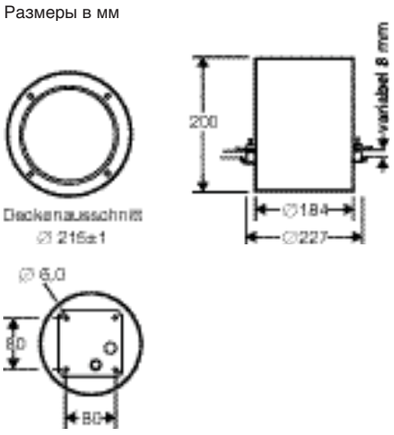

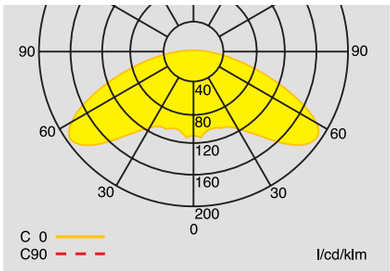

Кривая распределения света 3001 CG-S

Технические характеристики

3001 CG-S

Световой поток Φ_E/Φ_{Nenn} к концу номинального срока эксплуатации		75 %
Материал корпуса		Пластмасса
Вес		1,45 кг
Цвет корпуса		Белый
Вид монтажа		Потолочный навесной и встраиваемый
Размеры в мм	Наружный диаметр	184
	Высота	200
Контактные зажимы		Двойные зажимы 3 x 2,5 мм²
Напряжение		230 В 50/60 Гц, 220 В пост. тока +25/-20 %
Потребляемый ток в режиме питания от батареи	TC DEL 10 Вт	40 мА
Потребляемая мощность	TC DEL 10 Вт	17,5 ВА
Zul ssiger Temperaturbereich		от -10°C до + 40°C
Лампа		10 Вт/TC DEL 600 лм
Класс защиты		I
Вид защиты		IP 20

Данные для заказа

Тип	Комплект поставки	№ заказа
3001 CG-S	Светильник с системой контроля CEWA GUARD и переключателем на 20 адресов, отражатель с широким углом рассеяния, без лампы	4 0071 341 492

Принадлежности

Тип	№ заказа
Защитная сетка	4 0071 341 436
Кольцо для встраивания в потолок, регулируемое	4 0071 337 950

Светотехника

Уровень измерения: 0,02 м , с учетом коэффициента старения 25%

Таблица в помощь проектировщику для светильников 3001 CG-S при E = 1,25 люкс (0,625 люкс)

Высота монтажа в м	Виды монтажа	Расстояния в метрах L1	L2	L3	L4
2,5	Потолочный	4,6 (5,5)	11,0 (13,2)	4,6 (5,5)	11,0 (13,2)
3,0	По центру пути эвакуации	4,9 (6,1)	12,2 (14,6)	4,9 (6,1)	12,2 (14,6)
4,0		5,2 (6,8)	13,6 (16,8)	5,2 (6,8)	13,6 (16,8)
5,0		4,3 (7,2)	14,4 (18,4)	4,3 (7,2)	14,4 (18,4)
6,0		1,8 (7,2)	14,2 (19,8)	1,8 (7,2)	14,2 (19,8)
7,0		0,3 (6,1)	11,8 (20,4)	0,3 (6,1)	11,8 (20,4)
3,0		3,4 (4,4)	10,2 (12,0)	4,5 (5,5)	10,0 (12,0)
4,0	Потолочный	4,4 (5,4)	11,8 (14,2)	4,5 (5,5)	11,6 (14,0)
5,0	Освещение помещения	3,5 (5,4)	13,0 (15,8)	3,4 (6,5)	12,8 (15,8)
6,0		0,7 (5,5)	13,8 (17,2)	0,7 (5,4)	13,8 (17,2)
7,0		0,7 (4,4)	14,2 (18,4)	0,7 (5,5)	14,0 (18,2)

Заменяют светильники серии Downlight с марта 2007

Светильник аварийно-сигнального освещения 3001 T CG-S

3001 T CG-S
с кольцом для встраивания в потолок

Размеры в мм

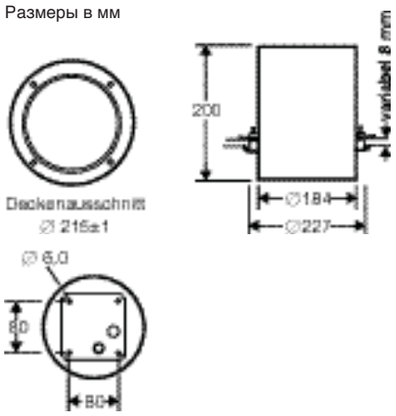

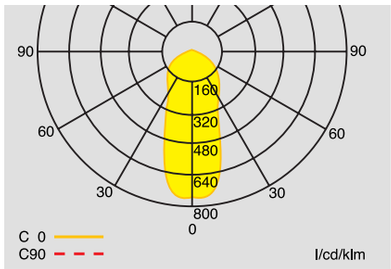

Кривая распределения света 3001 T CG-S

Технические характеристики

3001 T CG-S

Световой поток Φ_E/Φ_{Nenn} к концу номинального срока эксплуатации		75 %
Материал корпуса		Пластмасса
Вес		1,45 кг
Цвет корпуса		Белый
Вид монтажа		Потолочный навесной и встраиваемый
Размеры в мм	Наружный диаметр	184
	Высота	200
Контактные зажимы		Двойные зажимы 3 x 2,5 мм²
Напряжение		230 В 50/60 Гц, 220 В пост. тока +25/-20 %
Потребляемый ток в режиме питания от батареи	TC DEL 10 Вт	40 мА
Потребляемая мощность	TC DEL 10 Вт	17,5 ВА
Zul ssiger Temperaturbereich		от -10°C до + 40°C
Лампа		10 Вт/TC DEL 600 лм
Класс защиты		I
Вид защиты		IP 20

Данные для заказа

Тип	Комплект поставки	№ заказа
3001 T CG-S	Светильник с системой контроля CEWA GUARD и переключателем на 20 адресов, отражатель с широким углом рассеяния, без лампы	4 0071 341 494

Принадлежности

Тип	№ заказа
Защитная сетка	4 0071 341 436
Кольцо для встраивания в потолок, регулируемое	4 0071 337 950

Светотехника

Уровень измерения: 0,02 м , с учетом коэффициента старения 25%

Таблица в помощь проектировщику для светильников 3001 T CG-S при E = 1,25 люкс (0,625 люкс)

Высота монтажа в м	Виды монтажа	Расстояния в метрах L1	L2	L3	L4
7,0	Потолочный	4,6 (6,7)	13,2 (17,6)	4,6 (6,7)	13,2 (17,6)
8,0	По центру пути эвакуации	4,5 (6,6)	13,2 (18,4)	4,5 (6,6)	13,2 (18,4)
10,0		4,4 (6,5)	12,8 (18,6)	4,4 (6,5)	12,8 (18,6)
12,0		4,1 (6,3)	12,4 (18,4)	4,1 (6,3)	12,4 (18,4)
14,0		3,9 (6,2)	12,0 (18,2)	3,9 (6,2)	12,0 (18,2)
16,0		3,2 (5,9)	11,4 (17,8)	3,2 (5,9)	11,4 (17,8)
7,0		3,4 (5,4)	12,4 (15,4)	4,5 (5,5)	12,4 (15,2)
8,0	Потолочный	3,4 (5,4)	12,8 (16,2)	4,5 (5,5)	12,8 (16,2)
10,0	Освещение помещения	3,5 (5,0)	13,2 (17,6)	3,4 (5,0)	13,0 (17,6)
12,0		3,4 (4,4)	13,0 (18,4)	3,5 (5,5)	12,8 (18,2)
14,0		3,0 (4,4)	12,8 (18,6)	2,9 (5,5)	12,6 (18,4)
16,0		2,4 (4,5)	12,4 (18,4)	2,5 (4,4)	12,4 (18,2)

Заменяют светильники серии Downlight с марта 2007