Панельные светильники с пиктограммой эвакуации серии ARC модели 314 CG-S 324 CG-S

314 CG-S

324 CG-S

Размеры в мм

314 CG-S

314 CG-S
монтажная пластина)

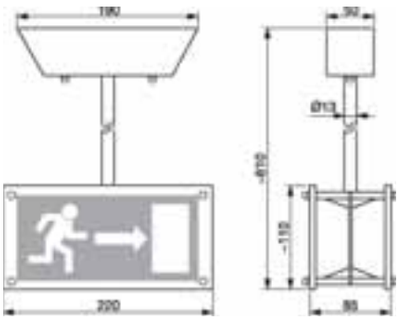

324 CG-S

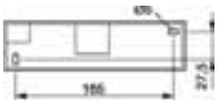

324 CG-S
(монтажная пластина)

Технические характеристики

314 CG-S, 324 CG-S

Дистанция распознавания		18 м
Материал корпуса		листовая сталь
Вес с панелью	314 CG-S	1,18 kg
	324 CG-S mit с одинарным подвесным тросом	2,00 kg
Цвет корпуса		белый, хром или латунь
Вид монтажа	314 CG-S 324 CG-S	настенный, одинарный подвес
Размеры в мм (Д x В x Г)	314 CG-S	220 x 110 x 70
	324 CG-S	220 x 110 x 85 без монтажных принадлежностей
Контактные зажимы		двойные зажимы 3 x 2,5 мм²
Напряжение		230 В 50/60 Гц, 220 В пост. тока +25/-20 %
Потребляемый ток в режиме питания от батареи		20 мА
Потребляемая мощность		10 ВА
Диапазон допустимых температур		от -10°C до + 40°C
Лампа		4 Вт/T16
Класс защиты		I
Вид защиты		IP 20

Данные для заказа

Тип	Объем поставки	Номер заказа
314 CG-S	Корпус светильника, цвет белый, с системой контроля CEWA GUARD и 20-ти позиционным переключателем адресов, без панели	4 0071 341 910
314 CG-S	Корпус светильника, цвет хром, с системой контроля CEWA GUARD и 20-ти позиционным переключателем адресов, без панели	4 0071 341 911
314 CG-S	Корпус светильника, цвет латунь, с системой контроля CEWA GUARD и 20-ти позиционным переключателем адресов, без панели	4 0071 341 912
Панель PR	Панель с односторонней пиктограммой	4 0071 349 970
Панель PL	Панель с односторонней пиктограммой	4 0071 349 971
Панель PU	Панель с односторонней пиктограммой	4 0071 349 972
324 CG-S*	Корпус светильника, цвет белый, с системой контроля CEWA GUARD и 20-ти позиционным переключателем адресов, с подвесным тросом, без панели	4 0071 341 913
324 CG-S*	Корпус светильника, цвет хром, с системой контроля CEWA GUARD и 20-ти позиционным переключателем адресов, с подвесным тросом, без панели	4 0071 341 914
324 CG-S*	Корпус светильника, цвет латунь, с системой контроля CEWA GUARD и 20-ти позиционным переключателем адресов, с подвесным тросом, без панели	4 0071 341 915
Панель PR	Панель с односторонней пиктограммой	4 0071 349 970
Панель PL	Панель с односторонней пиктограммой	4 0071 349 971
Панель PU	Панель с односторонней пиктограммой	4 0071 349 972
Непрозрачная		4 0071 349 973
Прозрачная панель		4 0071 349 974

* На один светильник необходимы две панели.

Kapitel 1 TI.indd 36 03.10.2007 17:32:02