Светильники аварийно-сигнального освещения и с пиктограммой эвакуации серии Alu-Klick 71011, 71011 CG-S 71021, 71021 CG-S

71011 CG-S

71021 CG-S WM

Технические характеристики

70011, 70011 CG-S / 70021, 70021 CG-S

Дистанция распознавания		32 м
Материал корпуса		алюминий
Вес с панелью	71011, 71011 CG-S	1,65кг
	71021, 71021 CG-S	1,30 кг
	71011 IP 54	1,95 кг
Цвет корпуса		анодированный алюминий
Вид монтажа	71011, 71011 CG-S	стеновой
	71021, 71021 CG-S	стеновой, потолочный и подвесной
Габаритные размеры в мм (Д x В x Г)	71011, 71011 CG-S	349 x 188 x 80
	71021, 71021 CG-S	349 x 188 x 80 без монтажных принадлежностей
	71011, 71011 CG-S IP 54	350 x 188 x 80
Контактные зажимы		двойные зажимы 3 x 2,5 мм²
Диапазон напряжений		230 В 50/60 Гц, 220 В пост. тока +25/-20%
Потребляемый ток в режиме батареи		30 мА
Общая потребляемая мощность		16 ВА
Диапазон допустимых температур		от -10 до +40 °C
Лампа		8 W/T 16, 450 лм
Класс защиты		I (II для модели IP54)
Вид защиты		IP 40 (для модели IP54 только для электроники и лампы)

Данные для заказа

Тип	Объем поставки	Номер заказа
71011 CG-S	Светильник с системой контроля CEWA GUARD и переключателем на 20 адресов, без панели	400 71 351 211
71011	Светильник без панели	400 71 351 210
71011 CG-S IP 54	Светильник с системой контроля CEWA GUARD и переключателем на 20 адресов, без панели	400 71 351 213
71011 IP 54	Светильник без панели	400 71 351 212
Панель SL	Прозрачная панель	400 71 351 187
71021* CG-S WM	Светильник для стенового монтажа с системой контроля CEWA GUARD, переключателем на 20 адресов, без панели	400 71 351 217
71021* WM	Светильник для стенового монтажа без панели	400 71 351 214
71021* CG-S DM	Светильник для потолочного монтажа с системой контроля CEWA GUARD, переключателем на 20 адресов, без панели	400 71 351 218
71021* DM	Светильник для потолочного монтажа, без панели	400 71 351 215
71021* CG-S PM	Светильник для подвесного монтажа с системой контроля CEWA GUARD, переключателем на 20 адресов, без панели	400 71 351 219
71021* PM	Светильник для подвесного монтажа без панели	400 71 351 216
Панель PR	Панель с пиктограммой	400 71 351 608
Панель PR	Панель с пиктограммой по DIN 4844	400 71 351 600
Панель PL	Панель с пиктограммой	400 71 351 609
Панель PL	Панель с пиктограммой по DIN 4844	400 71 351 601
Панель PU	Панель с пиктограммой	400 71 351 610
Панель PU	Панель с пиктограммой по DIN 4844	400 71 351 602
Непрозрачное панель		400 71 351 197

* Для каждого светильника необходимо два сигнальных панель.
Монтажные принадлежности не входят в объем поставки и заказываются отдельно для каждого светильника (см. принадлежности).

Данные

Тип	Объем поставки	Номер заказа
Защитная сетка	для 71011, 71011 CG-S	400 71 348 370
Комплект монтажных принадлежностей	для WM / DM	400 71 351 011
Подвес 0,5 м	с потолочным балдахином, цвет серебристый, многогранный для подвесного монтажа	400 71 344 599
Подвес 1,0 м	с потолочным балдахином, цвет серебристый, многогранный для подвесного монтажа	400 71 344 775
Подвес 1,5 м	с потолочным балдахином, цвет серебристый, многогранный для подвесного монтажа	400 71 344 776
Цепочка для подвешивания	для 71021, 71021 CG-S	400 71 351 158

Светильники аварийно-сигнального освещения Alu-Klick 71011, 71011 CG-S 71021, 71021 CG-S

Светотехника (с использованием лампы 8 Вт/T 16, 140 лм)

Уровень измерения: 0,02 м с учетом коэффициента старения 25%

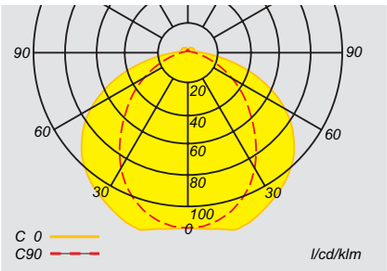

Кривая распределения света 71011 CG-S

Советы по проектированию для моделей 71011, 71011 CG-S с прозрачным сигнальным панель для освещенности E = 1,25 люкс (0,625 люкс)

Высота монтажа в метрах	Вид монтажа	Расстояния в метрах L1	L2	L3	L4
2,5	Потолочный	2,5 (3,2)	6,4 (7,8)	3,2 (4,1)	8,0 (10,0)
3,0	По центру пути эвакуации	2,6 (3,4)	6,8 (8,4)	3,3 (4,3)	8,6 (10,8)
4,0		2,5 (3,6)	7,2 (9,4)	3,2 (4,6)	9,0 (12,0)
5,0		2,1 (3,6)	7,2 (9,8)	2,7 (4,6)	9,0 (12,6)
6,0		1,2 (3,4)	6,8 (10,2)	1,8 (4,3)	8,4 (12,8)
7,0		– (3,0)	5,8 (10,0)	– (3,8)	7,2 (12,8)
2,0	Стеновой	1,9 (2,4)	4,8 (5,8)	1,9 (2,7)	5,4 (6,8)
2,5		1,7 (2,4)	4,8 (6,0)	– (2,4)	4,8 (6,6)
3,0		1,3 (2,2)	4,4 (6,0)	– (–)	2,0 (6,0)
3,0	Потолочный	2,4 (3,4)	6,8 (8,4)	3,5 (3,5)	7,4 (9,2)
4,0	Для освещения помещения	2,4 (3,5)	7,4 (9,6)	3,5 (3,4)	8,4 (10,2)
5,0		1,4 (3,4)	7,6 (10,2)	3,5 (3,5)	9,0 (11,4)
6,0		0,7 (3,4)	7,4 (10,6)	0,7 (3,5)	9,4 (12,2)
7,0		0,7 (2,4)	7,0 (10,6)	0,7 (3,5)	9,2 (13,0)

Размеры в мм

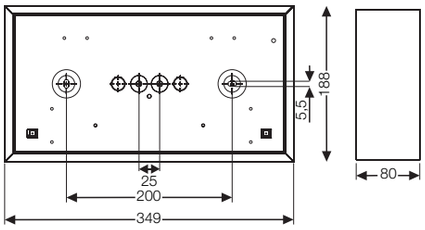

71011 / 71011 CG-S

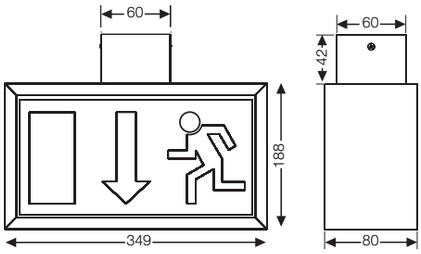

71021 DM / 71021 CG-S DM

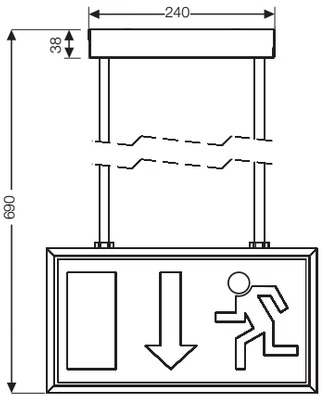

71021 PM / 71021 CG-S PM

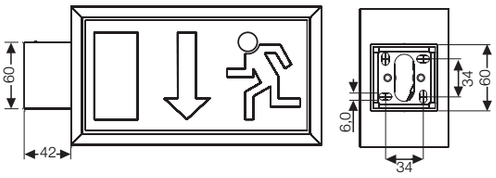

71021 WM / 71021 CG-S WM