Светильники аварийно-сигнального освещения Alu-Klick
72011 CG-S
72021 CG-S

72011 CG-S

72021 CG-S

Технические характеристики

72011 / 72021 CG-S

Дистанция распознавания опознавания		40 м
Материал корпуса		алюминий
Вес с панелью	72011 CG-S	2,10 кг
	72021 CG-S	1,60 кг
Цвет корпуса		анодированный алюминий
Вид монтажа	72011 CG-S	настенный
	72021 CG-S	нестенный, потолочный и подвесной
Габаритные размеры в мм (Д x В x Г)	72011 CG-S	431 x 230 x 80
	72021 CG-S	431 x 230 x 80 без монтажных принадлежностей
Контактные зажимы		двойные зажимы 3 x 2,5 мм²
Диапазон напряжений		230 В 50/60 Гц, 220 В пост. тока +25/-20%
Потребляемый ток в режиме батареи		30 мА
Общая потребляемая мощность		16 ВА
Диапазон допустимых температур		от -10 до +40 °C
Лампа		8 Вт/Т 16, 450 лм
Класс защиты		I
Вид защиты		IP 40

Данные для заказа

Тип	Объем поставки		Номер заказа
72011 CG-S	Светильник с системой контроля CEWA GUARD и переключателем на 20 адресов, без панели		400 71 351 220
Панель SL	Прозрачная панель		400 71 351 188
72021* CG-S WM	Светильник для стенового монтажа с системой контроля CEWA GUARD, переключателем на 20 адресов, без панели		400 71 351 221
72021* CG-S DM	Светильник для стенового монтажа с системой контроля CEWA GUARD, переключателем на 20 адресов, без панели		400 71 351 222
72021* CG-S PM	Светильник для стенового монтажа с системой контроля CEWA GUARD, переключателем на 20 адресов, без панели		400 71 351 223
Панель PR	Панель с пиктограммой		400 71 351 709
Панель PR	Панель с пиктограммой по DIN 4844		400 71 351 701
Панель PL	Панель с пиктограммой		400 71 351 708
Панель PL	Панель с пиктограммой по DIN 4844		400 71 351 700
Панель PU	Панель с пиктограммой		400 71 351 710
Панель PU	Панель с пиктограммой по DIN 4844		400 71 351 702
Непрозрачное панель			400 71 351 198

* Для каждого светильника необходимо два сигнальных панель.
Монтажные принадлежности не входят в объем поставки и заказываются отдельно для каждого светильника (см. принадлежности).

Принадлежности

Тип	Объем поставки	Номер заказа
Комплект монтажных принадлежностей	для WM / DM	400 71 351 011
Подвес 0,5 м	с потолочным балдахином, цвет серебристый, многогранный для подвесного монтажа	400 71 344 599
Подвес 1,0 м	с потолочным балдахином, цвет серебристый, многогранный для подвесного монтажа	400 71 344 775
Подвес 1,5 м	с потолочным балдахином, цвет серебристый, многогранный для подвесного монтажа	400 71 344 776
Цепочка для подвешивания	для 71021, 71021 CG-S	400 71 351 158

Светильники аварийно-сигнального освещения Alu-Klick
72011 CG-S
72021 CG-S

Светотехника (с использованием лампы 8 Вт/T 16, 140 лм)

Уровень измерения: 0,02 м с учетом коэффициента старения 25%

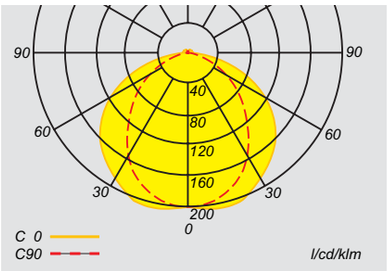

Кривая распределения света 72011 CG-S

Советы по проектированию для моделей 72011 CG-S с прозрачной панелью для освещенности E = 1,25 люкс (0,625 люкс)

Высота монтажа в метрах	Вид монтажа	Расстояния в метрах L1	L2	L3	L4
2,5	Потолочный	3,0 (3,7)	7,4 (9,0)	3,6 (4,6)	9,2 (11,2)
3,0	По центру пути эвакуации	3,1 (4,0)	8,0 (9,8)	3,8 (4,9)	9,8 (12,2)
4,0		3,3 (4,4)	8,8 (11,0)	4,0 (5,4)	10,6 (13,6)
5,0		3,2 (4,6)	9,0 (12,0)	3,9 (5,6)	11,2 (14,6)
6,0		2,9 (4,6)	9,2 (12,4)	3,4 (5,6)	11,2 (15,4)
7,0		2,1 (4,5)	8,8 (12,8)	2,8 (5,4)	10,6 (15,6)
2,0	Стеновой	2,2 (2,7)	5,4 (6,6)	2,4 (3,1)	6,2 (7,6)
2,5		2,1 (2,8)	5,6 (6,8)	2,0 (2,9)	5,8 (7,6)
3,0		1,8 (2,6)	5,2 (6,8)	– (–)	5,0 (7,2)
3,0	Потолочный	2,4 (3,4)	8,0 (9,8)	4,5 (4,5)	8,2 (10,0)
4,0	Для освещения помещения	3,4 (3,4)	9,0 (11,2)	3,5 (5,5)	9,2 (11,4)
5,0		2,4 (4,4)	9,4 (12,2)	4,5 (4,5)	10,2 (12,6)
6,0		2,4 (4,4)	9,6 (12,4)	3,5 (4,5)	11,0 (14,2)
7,0		1,4 (3,4)	9,6 (13,4)	3,5 (5,5)	11,4 (14,4)

Размеры в мм

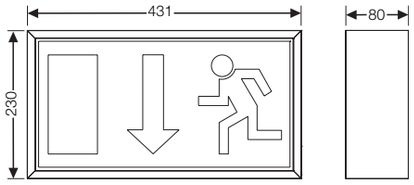

72011 CG-S

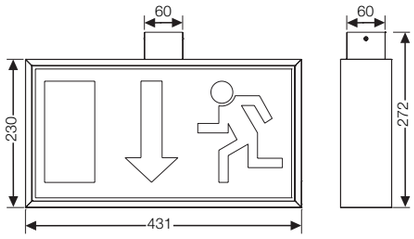

72021 CG-S DM

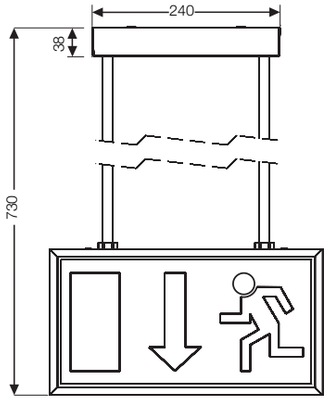

72021 CG-S PM

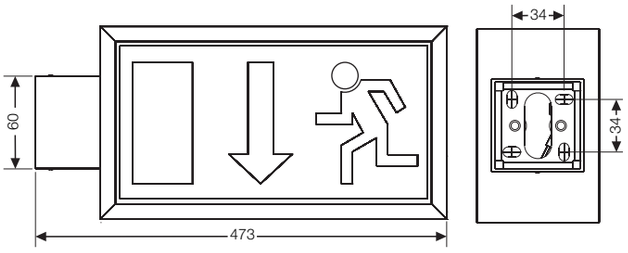

72021 CG-S WM