Светильники аварийно-сигнального освещения Alu-Klick
79011 CG-S
79021 CG-S

79011 CG-S

79021 CG-S

Технические характеристики

72011 / 72021 CG-S

Дистанция распознавания опознавания		60 м
Материал корпуса		алюминий
Вес с панелью	79011 CG-S	3,55 кг
	79021 CG-S	3,00 кг
Цвет корпуса		анодированный алюминий
Вид монтажа	79011 CG-S	настенный
	79021 CG-S	нестенный, потолочный и подвесной
Габаритные размеры в мм (Д x В x Г)	79011 CG-S	636 x 335 x 80
	79021 CG-S	363 x 335 x 80 без монтажных принадлежностей
Контактные зажимы		двойные зажимы 3 x 2,5 мм²
Диапазон напряжений		230 В 50/60 Гц, 220 В пост. тока +25/-20%
Потребляемый ток в режиме батареи		70 мА
Общая потребляемая мощность		32,2 ВА
Диапазон допустимых температур		от -10 до +40 °C
Лампа		18 Вт/Т 26, 1350 лм
Класс защиты		I
Вид защиты		IP 40

Данные для заказа

Тип	Объем поставки	Номер заказа
72011 CG-S	Светильник с системой контроля CEWA GUARD и переключателем на 20 адресов, без панели	400 71 351 230
Панель SL	Прозрачная панель	400 71 351 189
72021* CG-S WM	Светильник для стенового монтажа с системой контроля CEWA GUARD, переключателем на 20 адресов, без панели	400 71 351 231
72021* CG-S DM	Светильник для стенового монтажа с системой контроля CEWA GUARD, переключателем на 20 адресов, без панели	400 71 351 232
72021* CG-S PM	Светильник для стенового монтажа с системой контроля CEWA GUARD, переключателем на 20 адресов, без панели	400 71 351 233
Панель PR	Панель с пиктограммой	400 71 351 809
Панель PR	Панель с пиктограммой по DIN 4844	400 71 351 801
Панель PL	Панель с пиктограммой	400 71 351 808
Панель PL	Панель с пиктограммой по DIN 4844	400 71 351 800
Панель PU	Панель с пиктограммой	400 71 351 810
Панель PU	Панель с пиктограммой по DIN 4844	400 71 351 802
Непрозрачное панель		400 71 351 199

* Для каждого светильника необходимо два сигнальных панель.
Монтажные принадлежности не входят в объем поставки и заказываются отдельно для каждого светильника (см. принадлежности).

Принадлежности

Тип	Объем поставки	Номер заказа
Комплект монтажных принадлежностей	для WM / DM	400 71 351 011
Подвес 0,5 м	с потолочным балдахином, цвет серебристый, многогранный для подвесного монтажа	400 71 344 599
Подвес 1,0 м	с потолочным балдахином, цвет серебристый, многогранный для подвесного монтажа	400 71 344 775
Подвес 1,5 м	с потолочным балдахином, цвет серебристый, многогранный для подвесного монтажа	400 71 344 776
Цепочка для подвешивания	для 71021, 71021 CG-S	400 71 351 158

Светильники аварийно-сигнального освещения Alu-Klick
79011 CG-S
79021 CG-S

Светотехника (с использованием лампы 18 Вт/T 26, 1350 лм)

Уровень измерения: 0,02 м с учетом коэффициента старения 25%

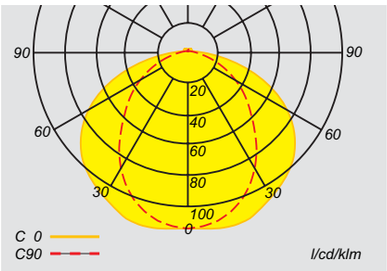

Кривая распределения света 79011 CG-S

Советы по проектированию для моделей 79011 CG-S с прозрачной панелью для освещенности E = 1,25 люкс (0,625 люкс) Расстояния в метрах

Высота монтажа в метрах	Вид монтажа	L1	L2	L3	L4
2,5	Потолочный	3,7 (4,5)	9,0 (10,8)	4,7 (5,8)	11,6 (14,0)
3,0	По центру пути эвакуации	4,0 (4,9)	9,8 (12,0)	5,1 (6,3)	12,6 (15,2)
4,0		4,3 (5,5)	11,0 (13,6)	5,5 (7,0)	14,0 (17,4)
5,0		4,5 (6,0)	11,8 (15,0)	5,8 (7,6)	15,2 (19,0)
6,0		4,6 (6,2)	12,4 (16,0)	5,8 (7,9)	15,8 (20,4)
7,0		4,5 (6,4)	12,6 (16,8)	5,6 (8,1)	16,2 (21,4)
2,0	Стеновой	2,8 (3,3)	6,6 (7,8)	3,2 (3,9)	7,8 (9,6)
2,5		2,8 (3,4)	6,8 (8,2)	3,0 (3,9)	7,8 (9,6)
3,0		2,7 (3,4)	6,8 (8,4)	2,6 (3,7)	7,4 (9,6)
3,0	Потолочный	3,4 (4,4)	9,6 (10,8)	4,5 (5,5)	10,6 (13,6)
4,0	Для освещения помещения	3,4 (4,4)	11,2 (13,4)	5,5 (6,5)	11,8 (14,6)
5,0		4,4 (4,4)	11,2 (14,2)	4,5 (7,5)	14,2 (17,0)
6,0		4,4 (5,4)	12,8 (15,0)	4,5 (6,5)	14,2 (18,8)
7,0		3,4 (5,4)	13,2 (17,0)	5,5 (6,5)	15,2 (18,8)

Размеры в мм

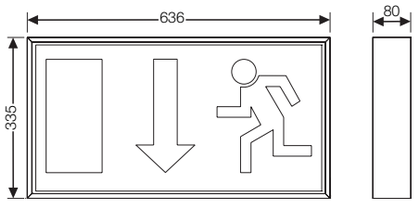

79011 CG-S

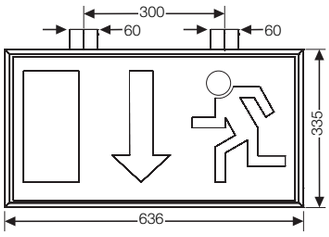

79021 CG-S DM

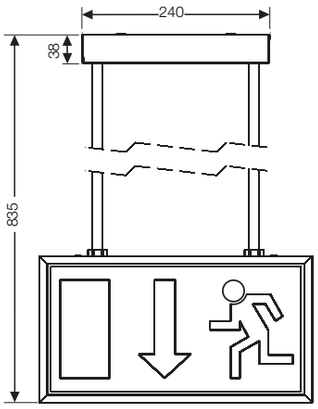

79021 CG-S PM

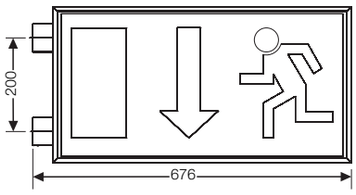

79021 CG-S WM