Взрывозащищенный светильник с пиктограммой эвакуации EXIT CG-S

EXIT CG-S

Технические характеристики

EXIT CG-S

Обозначение по 94/9/EG	Ex II 2 G Ex II 2 D T60 °C
Вид защиты от воспламенения	EEx nA II T4 по EN 50021
Свидетельство соответствия	подана заявка
Дистанция распознавания	25 м (по DIN EN 1838)
Материал корпуса	Поликарбонат
Цвет корпуса	Серый, RAL 7035
Защитная крышка	Поликарбонат
Напряжение пост. ток: 220В +25%/ - 20%	перем. ток: 220 - 230В +/- 10%, 50-60Гц
Потребляемый ток	ок. 6 ВА
Вид защиты по EN 60529	IP 65
Класс защиты	I
Допустимая температура окружающей среды	от –20 °C до макс. +50 °C
Кабельные вводы резьбовая заглушка 1 x Ex-e M20 x 1,5	кабельный ввод 1 x Ex-e M20 x 1,5 (пластмасса)
Контактные зажимы	двойные зажимы 3 x 2,5 мм²
Размеры (Д x В x Г)	400 x 160 x 103
Вид монтажа	настенный и потолочный
Лампа	люминесцентная лампа 8 Вт T5
Вес	ок.1,4 кг

Размеры в мм

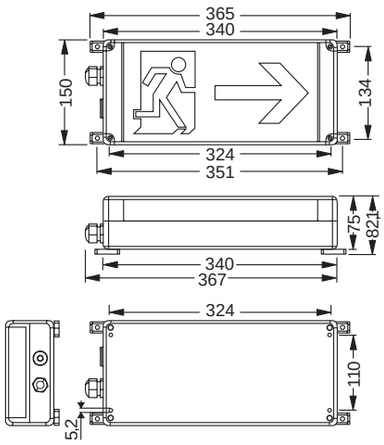

Данные для заказа

Тип	Объем поставки	№ заказа
EXIT CG-S	включая крышку с пиктограммой PR, трафаретная печать	1 2191 020 001
	включая крышку с пиктограммой PL, трафаретная печать	1 2191 020 002
	включая крышку с пиктограммой PU, трафаретная печать	1 2191 020 003

Другие пиктограммы по запросу

Kapitel 1 TII.indd 115 03.10.2007 17:38:57