EVOLED

LED 3YEAR GUARANTEE F IP30

ЛАМПЫ

- 1x1W высокоэффективный белый светодиод

МАТЕРИАЛЫ

- Корпус - поликарбонат
- Панель указателя - полиметилхлорид с табличкой
- Аккумуляторы - никель-гидридные

ВАРИАНТЫ ИСПОЛНЕНИЯ

- Выпускается модификация светильника постоянного действия (время работы 3 часа)
- Адресное тестирование EasiCheck
- Модификация светильника для применения со статическим инвертором
- Выбор расцветок покрытия и указателей
- Адресное тестирование CeaGuard

РАЗМЕРЫ

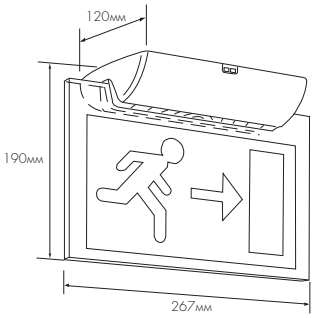

ВОЗМОЖНОСТИ САМОТЕСТИРОВАНИЯ

- Оборудовано системой самотестирования
- Постоянно тестируется ток зарядки
- Каждую неделю проводится короткая проверка
- Каждую тринадцатую неделю проводится полная проверка
- Время проверки автоматически переносится, если за 24 часа до теста была зафиксирована аварийная ситуация
- Светоотдача светодиода проверяется во время каждого теста
- Расписание проверок автоматически выстраивается при первичном подключении прибора к источнику питания
- Совместим с CeaGuard

МАКСИМАЛЬНАЯ ДИСТАНЦИЯ

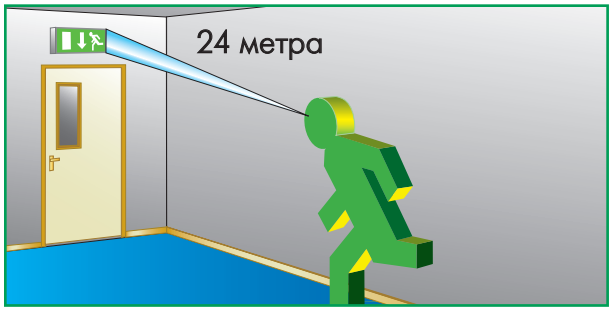

НОМЕР ПО КАТАЛОГУ

Поставляется в комплекте с лампами

Режим работы системы	Покрытие	№ по каталогу
Постоянного действия с самотестированием	Белый	ICM
Постоянного действия с самотестированием	Серебристый	ICMS
Светильник для применения статического инвертора	Белый	ICS230
Светильник для применения статического инвертора	Серебристый	ICS230S
Светильник для CeaGuard	Белый	ICS230CG
Светильник для CeaGuard	Серебристый	ICS230SCG

Панель указателя	Указатель		№ по каталогу
Двусторонняя. Стрелка вниз			ICAD
Односторонняя. Стрелка вниз			ICADS
Двусторонняя. Стрелки влево и вправо			ICALR