S8
автономные эвакуационные светильники

S8
автономные эвакуационные светильники

660 00

660 01 + 6608 66

660 02

660 01 + 660 90 + 660 92 + 6608 66

ИСПРАВЛЕНО В PDF-ВЕРСИИ

Упак.	Кат. №	8 Вт люминесцентные светильники постоянные, непостоянные и комбинированные
		Соответствуют МЭК 598-2-22 и ЕС 60598-2-22 Питание: 230ВА+/-10% - 50/60 Гц IP42 класс II F Категория размещения на возгораемых поверхностях F Время перезарядки: 24 ч Индикатор заряда: зеленый светодиод Высокотемпературные перезаряжаемые Ni-Cd аккумуляторные батареи Клеммы большой емкости: 4 мм^2 Самозатухающий материал корпуса Оснащены тестовой кнопкой
		140 лм, длительность автономной работы 1 ч
1	660 00	Непостоянные
1	660 01	Постоянные
1	660 02	Комбинированные
		110 лм, длительность автономной работы 3 ч
1	660 03	Непостоянные
1	660 04	Постоянные
1	660 05	Комбинированные
		Аксессуары
1	660 90	Суппорт для встраивания
1	660 92	Двусторонний диффузор

Информационные таблички
(см. стр. 719)

■ Габаритные размеры (мм)

Накладной монтаж

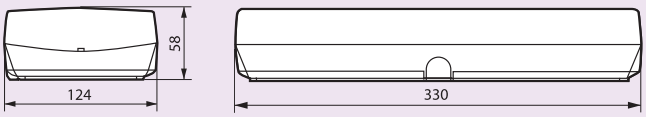

Подвесной монтаж

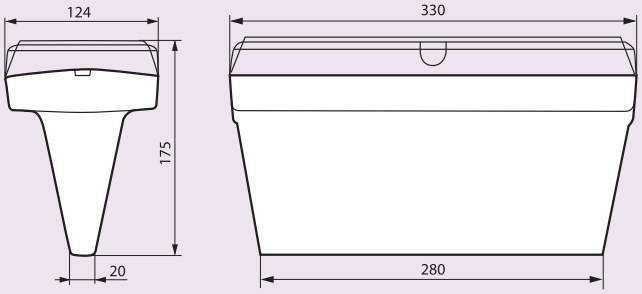

Встроенный монтаж

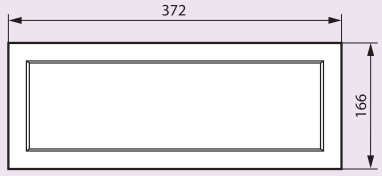

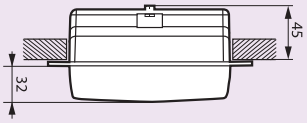

Двусторонний диффузор

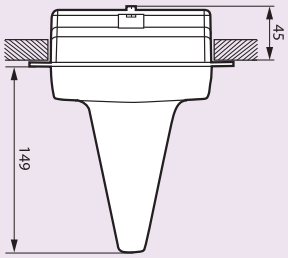

■ Светометрические характеристики

Расстояние до светильника в метрах для обеспечения минимального уровня освещенности в 1 люкс

Высота установки светиль-ника (м)	Уровень освещ-сти непоср-но под светиль. (люкс)	Продольное расстояние от стены D (m)	Продольное расстояние м/у светиль. D (m)	Поперечное расстояние м/у светиль. D (m)	Поперечное расстояние м/у светиль. D (m)
660 00					
2.5	6.2	3	3.8	4.3	3.3
3	4.3	3	4	4.5	3.4
3.5	3.2	3	4.2	4.7	3.3
4	2.4	2.9	4.3	4.8	3.2
4.5	1.9	2.7	4.3	4.8	3.2
5	1.5	2.5	4.3	4.7	2.7
5.5	1.3	2	4.2	4.6	2.2
6	1.1	1.2	4	4.4	1.3
660 01					
2.5	6.2	3	3.8	4.3	3.3
3	4.3	3	4	4.5	3.4
3.5	3.2	3	4.2	4.7	3.3
4	2.4	2.9	4.3	4.8	3.2
4.5	1.9	2.7	4.3	4.8	3
5	1.5	2.5	4.3	4.7	2.7
5.5	1.3	2	4.2	4.6	2.2
6	1.1	1.2	4	4.4	1.3
660 02					
2.5	6.7	3	3.8	4/4.5	3.2/3.5
3	4.6	3.1	4.1	4.3/4.7	3.3/3.6
3.5	3.4	3.1	4.2	4.4/4.9	3.3/3.5
4	2.6	3	4.4	4.6/5	3.2/3.4
4.5	2	2.9	4.4	4.7/5.1	3.1/3.3
5	1.7	2.6	4.4	4.7/5	2.8/2.9
5.5	1.4	2.3	4.3	4.6/4.9	2.4/2.5
6	1.1	1.6	4.2	4.5/4.8	1.8/1
660 03					
2.5	4.9	2.7	3.5	4	3
3	3.4	2.7	3.7	4.2	3
3.5	2.5	2.6	3.8	4.2	2.9
4	1.9	2.4	3.8	4.2	2.7
4.5	1.5	2.1	3.8	4.2	2.3
5	1.2	1.6	3.7	4.1	1.7
5.5	1	0.5	3.5	3.8	0.5
660 04					
2.5	4.9	2.7	3.5	3.9	3
3	3.4	2.7	3.7	4.1	3
3.5	2.5	2.6	3.7	4.2	2.9
4	1.9	2.4	3.8	4.2	2.6
4.5	1.5	2.1	3.7	4.2	2.3
5	1.2	1.6	3.6	4	1.7
5.5	1	0.3	3.5	3.8	0.4
660 05					
2.5	5.2	2.7	3.5	3.7/4.1	2.9/3.1
3	3.6	2.7	3.7	3.9/4.4	2.9/3.2
3.5	2.7	2.7	3.8	4.1/4.5	2.9/3
4	2	2.5	3.9	4.2/4.5	2.7/2.9
4.5	1.6	2.3	3.9	4.1/4.5	2.5/2.6
5	1.3	1.8	3.8	4.1/4.3	2/2.1
5.5	1.1	1.1	3.7	3.9/4.1	1.1/1.2

■ Кривые распределения силы света, кд/1000 лм

Кат. № 660 00

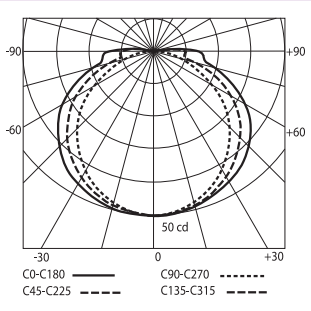

Кат. № 660 01

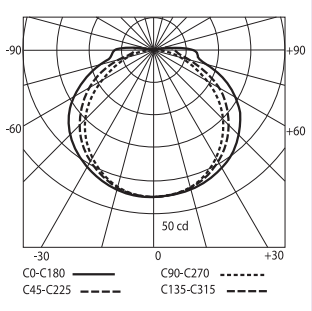

Кат. № 660 02

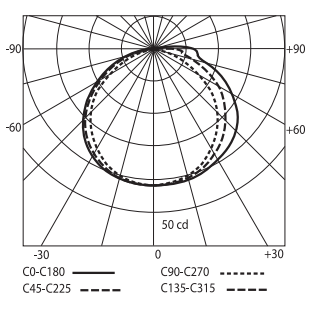

Кат. № 660 03

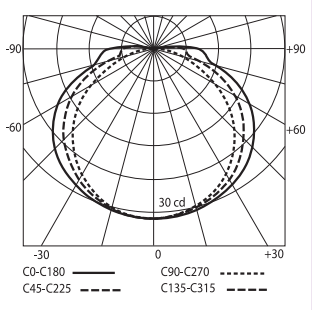

Кат. № 660 04

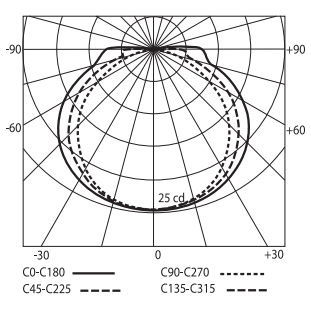
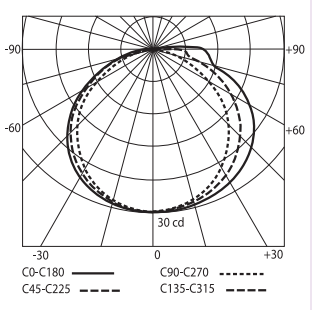
Кат. № 660 05