Светильники аварийно-сигнального освещения и с пиктограммами эвакуации STYLE 57011 CG-S

57011 CG-S
с прозрачным стеклом

57011 CG-S
со стеклом PL

57011 CG-S
с растрированным стеклом

57011 CG-S со стеклом opak

Технические данные

57011 CG-S	
Дистанция распознавания пиктограммы	32 м
Световой поток в конце номинального срока эксплуатации	75 %
Материал корпуса	Поликарбонат
Вес с крышкой	0,85 кг
Цвет корпуса	серый, с цветными элементами дизайна
Элементы дизайна	RAL 5022 темно-синий цвет RAL 7015 шиферно - серый цвет
Вид монтажа	настенный или потолочный
Размеры в мм (Д x В x Г)	370 x 225 x 60
Клеммы подключения	Клеммы 3 x 2,5 мм² в два ряда
Напряжение	230 В 50/60 Гц, 220 В пост. тока +25/-20%
Потребляемый ток при питании от батареив	30 мА
Потребляемая мощность от сети	16 ВА
Диапазон рабочих температур	-10° C до + 40° C
Источник света	8 Вт/T16, 450 лм
Класс защиты	II
Тип защиты	IP 41 (по желанию, дополнительно IP 54 для защиты з электроники и источника света)

Информация о заказе

Тип	Комплект поставки	№ заказа
57011 CG-S, RAL 5022	LКорпус светильника без стекла, без блока быстрого монтажа, темно-синий, с модулем контроля CEWA GUARD и 20-разрядным переключателем адресаг	4 0071 345 957
57011 CG-S, RAL 7015	Корпус светильника без стекла, без блока быстрого монтажа, цвет шиферно- серый, с модулем контроля CEWA GUARD и 20-разрядным переключателем адреса	4 0071 345 955
Стекло SL	Стекло прозрачное	4 0071 345 985
Стекло opak	Стекло непрозрачное	4 0071 345 986
Стекло растрированное	Стекло с трафаретной сеточной печатью	4 0071 348 223
Стекло PR	Стекло с пиктограммой траф. печати	4 0071 348 012
Стекло PL	Стекло с пиктограммой траф. печати	4 0071 348 011
Стекло PU	Стекло с пиктограммой траф. печати	4 0071 348 013
Блок быстрого монтажа	Блок быстрого монтажа с клеммами и распорками	4 0071 345 980

Принадлежности

См. стр. 1/20

Размеры в мм

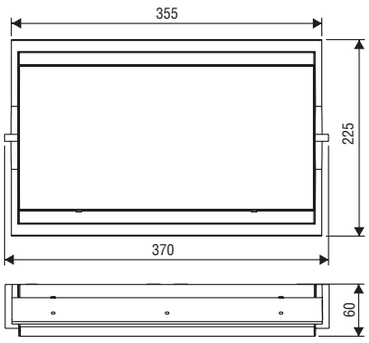

Kapitel 1 TI.indd 6
03.10.2007 17:30:24

Светильники аварийно-сигнального освещения и с пиктограммами эвакуации STYLE 57011 CG-S

Светотехника (источник света: 8 Вт/T16, 450 лм)

Уровень измерения: 0,02 м, учитывается фактор старения 25%

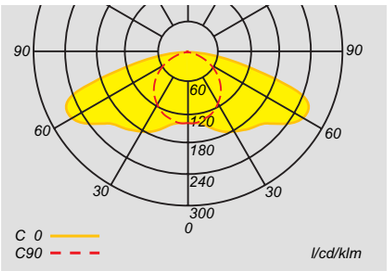

Кривая распределения света для 57011 CG-S с прозрачным стеклом

Таблица в помощь проектировщику для 57011 CG-S с прозрачным стеклом при E = 1,25 лк (0,625 лк)

Высота монтажа (м)	Способ монтажа	Расстояние (м) L1	L2	L3	L4
2,5	Потолочный	2,9 (3,7)	7,4 (9,0)	5,1 (6,4)	12,6 (15,0)
3,0	Посреди зап. выхода	3,1 (4,0)	7,8 (9,8)	5,2 (6,8)	13,6 (16,6)
4,0		3,0 (4,3)	8,6 (11,0)	5,1 (7,4)	14,6 (16,8)
5,0		2,7 (4,3)	8,6 (11,8)	4,4 (7,4)	14,8 (20,4)
6,0		2,0 (4,2)	8,2 (12,2)	3,6 (6,8)	13,6 (21,0)
7,0		0,1 (3,8)	7,4 (12,2)	0,6 (6,2)	12,2 (20,8)
2,0	Настенный	2,8 (3,4)	6,8 (7,8)	3,3 (4,1)	8,0 (9,8)
2,5		2,9 (3,5)	7,0 (8,2)	3,1 (4,0)	8,0 (10,0)
3,0		2,8 (3,5)	7,0 (8,4)	0,1 (3,9)	7,6 (9,8)
3,0	Потолочный	2,4 (3,4)	7,8 (9,8)	5,5 (6,5)	13,8 (16,2)
4,0	Освещаемое прост-во	2,8 (3,4)	8,6 (11,0)	4,1 (7,5)	15,4 (19,0)
5,0		2,4 (4,4)	8,8 (11,8)	4,5 (5,5)	16,2 (21,0)
6,0		1,8 (3,4)	9,0 (12,2)	2,9 (6,5)	15,8 (22,4)
7,0		0,7 (3,4)	8,8 (12,6)	0,7 (5,5)	14,8 (22,8)

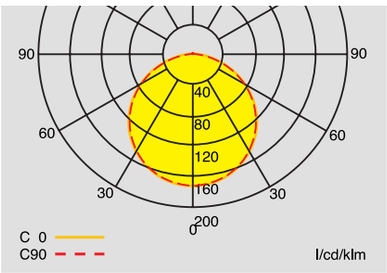

Кривая распределения света для 57011 CG-S со стеклом opak

Таблица в помощь проектировщику для 57011 CG-S со стеклом opak при E = 1,25 лк (0,625 лк)

Высота монтажа (м)	Способ монтажа	Расстояние (м) L1	L2	L3	L4
2,5	Потолочный	3,2 (4,0)	8,0 (9,8)	3,2 (4,0)	8,0 (9,8)
3,0	Середина зап. выхода	3,3 (4,3)	8,6 (10,6)	3,3 (4,3)	8,6 (10,6)
4,0		3,4 (4,6)	9,2 (11,8)	3,4 (4,7)	9,2 (12,0)
5,0		3,1 (4,7)	9,4 (12,6)	3,2 (4,8)	9,4 (12,8)
6,0		2,5 (4,7)	9,2 (13,2)	2,6 (4,7)	9,4 (13,2)
7,0		1,4 (4,4)	8,6 (13,2)	1,5 (4,4)	8,6 (13,4)
2,0	Настенный	2,0 (2,6)	5,2 (6,6)	2,1 (2,7)	5,4 (6,8)
2,5		1,8 (2,5)	5,0 (6,6)	1,7 (2,6)	5,0 (6,8)
3,0		1,3 (2,3)	4,6 (6,4)	1,0 (2,2)	4,4 (6,4)
3,0	Потолочный	2,4 (3,5)	7,4 (9,2)	3,5 (3,4)	7,4 (9,0)
4,0	Освещаемое пр-во	2,4 (3,4)	8,4 (10,4)	3,5 (4,5)	8,2 (10,2)
5,0		2,4 (3,4)	8,8 (11,4)	3,5 (4,5)	9,0 (11,2)
6,0		2,4 (3,4)	9,2 (12,0)	2,5 (4,5)	9,2 (12,0)
7,0		0,7 (3,4)	9,4 (12,4)	0,7 (4,5)	9,2 (12,6)

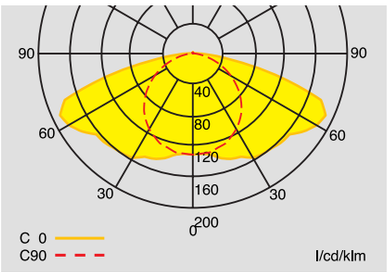

Кривая распределения для 57011 CG-S с растрированным стеклом

Таблица в помощь проектировщику для 57011 CG-S с растрированным стеклом при E = 1,25 лк (0,625 лк)

Высота in Meter	Способ монтажа	Расстояние (м) L1	L2	L3	L4
2,5	Потолочный	2,7 (3,4)	6,8 (8,6)	4,0 (5,4)	10,8 (13,4)
3	Середина зап. выхода	2,7 (3,7)	7,2 (9,2)	4,0 (5,6)	11,2 (14,4)
4		2,6 (3,8)	7,6 (10,2)	3,7 (5,7)	11,2 (15,8)
5		2,0 (3,8)	7,6 (10,6)	3,1 (5,3)	10,6 (16,0)
6		0,5 (3,5)	6,8 (10,8)	1,1 (4,9)	9,6 (15,6)
7		0,1 (2,8)	5,2 (10,6)	0,1 (4,3)	8,0 (14,8)
2	Настенный	2,6 (3,2)	6,4 (7,6)	2,8 (3,5)	7,0 (8,6)
2,5		2,6 (3,3)	6,6 (7,8)	2,7 (3,5)	6,8 (8,6)
3		2,4 (3,2)	6,4 (8,0)	0,1 (3,3)	6,6 (8,4)
3	Потолочный	2,6 (3,5)	7,2 (9,2)	3,3 (4,4)	11,6 (14,2)
4	Освещаемое пр-во	2,4 (3,6)	7,8 (10,2)	3,5 (4,3)	12,0 (16,0)
5		1,8 (3,4)	8,2 (10,8)	2,6 (4,5)	11,6 (17,0)
6		0,7 (2,4)	8,0 (11,2)	0,7 (5,5)	11,2 (17,0)
7		0,7 (2,4)	6,8 (11,6)	0,7 (3,5)	11,2 (16,4)