Светильники аварийно-сигнального освещения и с пиктограммами эвакуации STYLE 57021 CG-S

57021 CG-S со стеклом PU
и набором «маятник»

Технические данные

57021 CG-S	
Дистанция распознавания пиктограммы	**32 м**
Световой поток в конце номинального срока эксплуатации	75 %
Материал корпуса	Поликарбонат
Вес с крышкой	1,25 кг
Цвет корпуса	Серый, элементы дизайна – цветные
Элементы дизайна	RAL 5022 темно-синий цвет RAL 7015 шиферно серый цвет
Способ монтажа	Потолочный
Размеры в мм (Д x В x Г)	370 x 225 x 118
Клеммы подключения	Клеммы 3 x 2,5 мм^2 в два ряда
Напряжение	230В, 50/60 Гц, 220 В пост. тока +25/-20%
Потребляемый ток при питании от батареив	30 мА
Потребляемая мощность от сети	16 ВА
Диапазон рабочих температур	-10 C до + 40 C
Источник света	8 Вт/Т16, 450 лм
Класс защиты	II
Тип защиты	IP 41 (по желанию, дополнительно IP 54 для защиты электроники и источника света)

Информация о заказе

Тип	Комплект поставки	№ заказа
57021 CG-S, RAL 5022	Корпус светильника без стекла, без блока быстрого монтажа, темно синий, с модулем контроля CEWA GUARD и 20-разрядным переключателем адреса	4 0071 345 958
57021 CG-S, RAL 7015	Корпус светильника без стекла, без блока быстрого монтажа, шиферно серый, с модулем контроля CEWA GUARD и 20-разрядным переключателем адреса	4 0071 345 956
Стекло SL	Стекло прозрачное	4 0071 345 985
Стекло opak	Стекло непрозрачное	4 0071 345 986
Стекло blind	Стекло, не пропускающее свет	4 0071 345 987
Стекло растрированное	Стекло с трафаретной сеточной печатью	4 0071 348 223
Стекло PR	Стекло с пиктограммой траф. печати	4 0071 348 012
Стекло PL	Стекло с пиктограммой траф. печати	4 0071 348 011
Стекло PU	Стекло с пиктограммой траф. печати	4 0071 348 013
Schnellmontagesatz	Блок быстрого монтажа с клеммами и распорками	4 0071 345 980

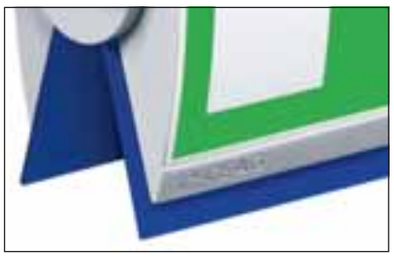

Цветной дизайн – цвет темно синий

Цветной дизайн – цвет шиферно серый

Принадлежности

См. стр. 1/20

Размеры в мм

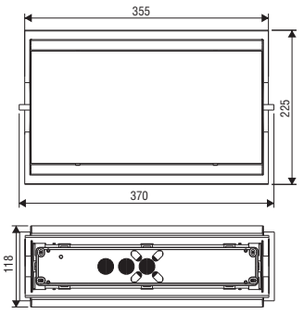

Kapitel 1 TI.indd 8
03.10.2007 17:30:31