Voyager Elite IX

Привлекательный аварийный указатель выхода мощностью 11 Вт с отличными рабочими характеристиками, предназначенный для использования в тех случаях, когда ограничена глубина встраивания

- Привлекательная утонченная эстетика, характерная для модельного ряда Elite
- Поставляется с Explorer SelfTest и адресуемой проверкой для простой процедуры тестирования
- Имеется соответствующая версия встраиваемого светильника для полной интеграции схемы освещения
- Возможность выбора разных пиктограмм с расстоянием видения 30 м, 20 м или 10 м

Фотографии, линейные чертежи и фотометрические данные показаны только в качестве образца. Для получения специфической информации пожалуйста выберите индивидуальный продукт.

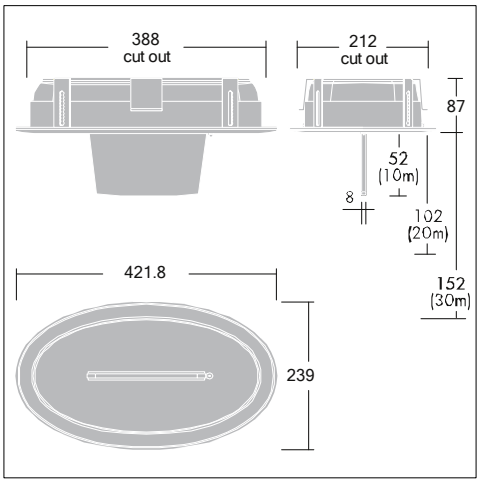

Material/Finish

Корпус: поликарбонат белый (RAL 9010) или серебристый (RAL 9006)
Крышка: мягкая сталь белого (RAL 9010) или серебристого (RAL 9006) цвета
Указатель направления движения: огнестойкий акрил

Монтаж/Обслуживание

Овальное отверстие для встраивания в потолок, прилагается шаблон. 4/6-контактная клеммная колодка 2 x 2,5 мм²

Спецификация

To specify state:
Recessed maintained 3 hour duration IP30 emergency exit sign for 11W TC-SEL lamps with manual, self or addressable testing capabilities and up / down / left & right 30 / 20 / 10m exit blade.
As Thorn Voyager Elite IX

EN60598, F, IP30, SC1, Beam_Emergency, CE, TC-SEL, 850, Ta = 0 to +25

Продукция Thorn Lighting постоянно совершенствуется. Мы оставляем за собой право производить изменения конструкции и формы наших изделий без последующей публикации.
© Thorn Lighting

Voyager Elite IX

Инструкция для заказа Supplied complete with lamp

Описание	Код ILCOS	Патрон	Вт (кг)	Код SAP
Voyager Elite IX				
VOYAGER ELITE IX 1X11W E3M SIL MRE	FSD	2G7	1,5	96218868
VOYAGER ELITE IX 1X11W E3MT SIL MRE	FSD	2G7	1,6	96218869
VOYAGER ELITE IX 1X11W E3M WHI MRE	FSD	2G7	1,5	96218804
VOYAGER ELITE IX 1X11W E3MT WHI MRE	FSD	2G7	1,6	96218806
VOYAGER ELITE IX 1X11W E3TX WHI MRE L	FSD	2G7	0	96503780
VOYAGER ELITE IX 1X11W E3TX SIL MRE L	FSD	2G7	0	96503779
Voyager Elite IX наклейки				
VOYAGER ELITE UP10			0,3	96218877
VOYAGER ELITE DN10			0,3	96218878
VOYAGER ELITE LR10			0,3	96218879
VOYAGER ELITE UP20			0,5	96218880
VOYAGER ELITE DN20			0,5	96218881
VOYAGER ELITE LR20			0,5	96218882
VOYAGER ELITE UP30			0,7	96218883
VOYAGER ELITE DN30			0,7	96218884
VOYAGER ELITE LR30			0,7	96218885

Продукция Thorn Lighting постоянно совершенствуется. Мы оставляем за собой право производить изменения конструкции и формы наших изделий без последующей публикации.
© Thorn Lighting