Voyager Elite SX

Универсальный аварийный указатель выхода мощностью 11Вт с функцией автономной и централизованной проверки и выбором вариантов монтажа

- Износостойкая алюминиевая конструкция обеспечивает очень долгий срок службы
- Широкий выбор вариантов монтажа или подвески в соответствии с требованиями любых схем освещения
- Поставляется с Explorer SelfTest и адресуемой проверкой для простой процедуры тестирования
- Возможность выбора разных пиктограмм с расстоянием видения 30 м, 20 м или 10 м

Фотографии, линейные чертежи и фотометрические данные показаны только в качестве образца. Для получения специфической информации пожалуйста выберите индивидуальный продукт.

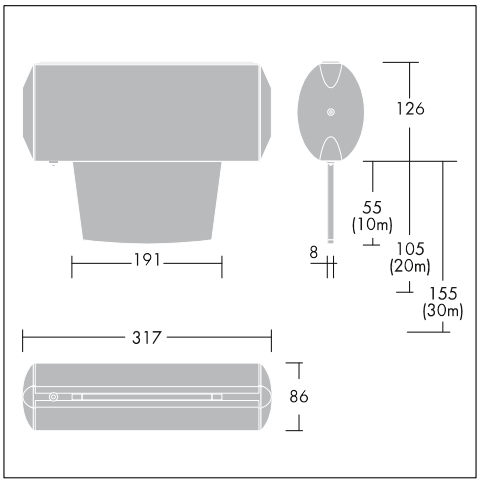

Material/Finish

Корпус: экструдированный алюминий, серебристый (RAL 9006) или белый (RAL 9010)
Торцевые заглушки: поликарбонат, серебристый (RAL 9006) или белый (RAL 9010)
Указатель выхода: огнестойкий акрил

Монтаж/Обслуживание

Версия для потолочного монтажа поставляется с кабельным подвесом. Настенное крепление с использованием кронштейна консольного типа. Подвеска на трубы. Крепление винтами в основании. 4/6-контактная клеммная колодка, сечение провода 2x2,5 мм².

Спецификация

To specify state:
Hanging 3 hour duration maintained emergency exit sign for 11W TC-SEL compact fluorescent lamps with manual, self or addressable testing capabilities and up / down / left & right 30 / 20 / 10m exit blade.
As Thorn Voyager Elite SX.

EN60598, F, IP20, SC1, Beam_Emergency, CE, TC-SEL, 850, Ta = 0 to +25

Продукция Thorn Lighting постоянно совершенствуется. Мы оставляем за собой право производить изменения конструкции и формы наших изделий без последующей публикации.
© Thorn Lighting

Voyager Elite SX

Инструкция для заказа Supplied complete with lamp

Описание	Код ILCOS	Патрон	Вт (кг)	Код SAP
Voyager Elite SX				
VOYAGER ELITE SX 1X11W E3M SIL MSF	FSD	2G7	3	96218824
VOYAGER ELITE SX 1X11W E3MT SIL MSF	FSD	2G7	3	96218826
VOYAGER ELITE SX 1X11W E3M WHI MSF	FSD	2G7	3	96218856
VOYAGER ELITE SX 1X11W E3MT WHI MSF	FSD	2G7	3	96218858
VOYAGER ELITE SX 1X11W E3TX WHI MSF L	FSD	2G7	0	96503785
VOYAGER ELITE SX 1X11W E3TX SIL MSF L	FSD	2G7	2,9	96503784
Voyager Elite SX аксессуары				
VOYAGER ELITE KIT MRS SIL			0,2	96218833
VOYAGER ELITE SX KIT FIXCB SIL			0,25	96218835
VOYAGER ELITE KIT MRS WHI			0,2	96218865
VOYAGER ELITESX KIT FIXCB WHI			0,25	96218867
Voyager Elite SX Условные обозначения				
VOYAGER ELITE UP10			0,3	96218877
VOYAGER ELITE DN10			0,3	96218878
VOYAGER ELITE LR10			0,3	96218879
VOYAGER ELITE UP20			0,5	96218880
VOYAGER ELITE DN20			0,5	96218881
VOYAGER ELITE LR20			0,5	96218882
VOYAGER ELITE UP30			0,7	96218883
VOYAGER ELITE DN30			0,7	96218884
VOYAGER ELITE LR30			0,7	96218885

Продукция Thorn Lighting постоянно совершенствуется. Мы оставляем за собой право производить изменения конструкции и формы наших изделий без последующей публикации.
© Thorn Lighting