Voyager Elite X + XR

Двусторонний указатель выхода мощностью 11Вт, предназначенный для накладного и полувстроенного монтажа

- Привлекательный дизайн и дополнительные продукты для полной интеграции схемы освещения
- Возможность выбора разных пиктограмм с расстоянием видения 30 м, 20 м или 10 м
- Имеются версии с поверхностным или полувстроенным монтажом, которые удовлетворяют различным проектным требованиям
- Поставляется с Explorer SelfTest и адресуемой проверкой для простой процедуры тестирования

Фотографии, линейные чертежи и фотометрические данные показаны только в качестве образца. Для получения специфической информации пожалуйста выберите индивидуальный продукт.

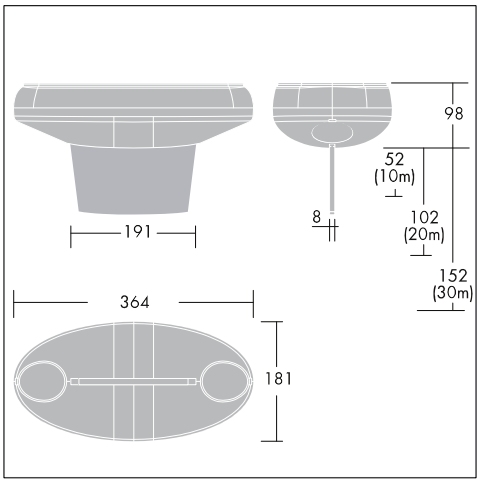

Material/Finish

Корпус: поликарбонат, серебристый (RAL 9006) или белый (RAL 9010)
Рассеиватель: прозрачный поликарбонат
Указатель выхода: огнестойкий акрил

Монтаж/Обслуживание

На тыльной стороне предусмотрен кабельный ввод 20 мм. Возможность установки заднего блока в соответствии с европейскими стандартами, например, крепление и потолочный монтаж утопленного блока согласно правилам BESA. 4- или 6-контактная клеммная колодка, сечение провода 2 x 2.5 мм2. Полувстраиваемая версия: овальный вырез в потолке закрывается накладкой по периметру.

Спецификация

To specify state:
Stylish high performance 3 hour duration IP30 maintained emergency exit sign for 11W TC-SEL compact fluorescent lamps with manual, self or addressable testing capabilities and up / down / left right 30 / 20 / 10m exit blade.
As Thorn Voyager Elite X and Elite XR

EN60598, F, IP30, SC1, Beam_Emergency, CE, TC-SEL, 850, Ta = -5 to +25

Продукция Thorn Lighting постоянно совершенствуется. Мы оставляем за собой право производить изменения конструкции и формы наших изделий без последующей публикации.
© Thorn Lighting

Voyager Elite X + XR

Инструкция для заказа Supplied complete with lamp

Описание	Код ILCOS	Патрон	Вт (кг)	Код SAP
Voyager Elite X + XR Накладной монтаж				
VOYAGER ELITE X 1X11W E3M SIL MSF	FSD	2G7	1,8	96218820
VOYAGER ELITE X 1X11W E3MT SIL MSF	FSD	2G7	1,85	96218822
VOYAGER ELITE X 1X11W E3M WHI MSF	FSD	2G7	1,8	96218852
VOYAGER ELITE X 1X11W E3MT WHI MSF	FSD	2G7	1,85	96218854
VOYAGER ELITE X 1X11W E3TX SIL MSF L	FSD	2G7	0	96503786
VOYAGER ELITE X 1X11W E3TX WHI MSF L	FSD	2G7	0	96503787
Voyager Elite X + XR Полувстроенный				
VOYAGER ELITE XR 1X11W E3M SIL MSR	FSD	2G7	2,65	96218812
VOYAGER ELITE XR 1X11W E3MT SIL MSR	FSD	2G7	2,75	96218814
VOYAGER ELITE XR 1X11W E3M WHI MSR	FSD	2G7	2,65	96218844
VOYAGER ELITE XR 1X11W E3MT WHI MSR	FSD	2G7	2,75	96218846
VOYAGER ELITE XR 1X11W E3TX SIL MSR L	FSD	2G7	0	96503788
VOYAGER ELITE XR 1X11W E3TX WHI MSR L	FSD	2G7	0	96503790
Voyager Elite X + XR условные обозначения				
VOYAGER ELITE UP10			0,3	96218877
VOYAGER ELITE DN10			0,3	96218878
VOYAGER ELITE LR10			0,3	96218879
VOYAGER ELITE UP20			0,5	96218880
VOYAGER ELITE DN20			0,5	96218881
VOYAGER ELITE LR20			0,5	96218882
VOYAGER ELITE UP30			0,7	96218883
VOYAGER ELITE DN30			0,7	96218884
VOYAGER ELITE LR30			0,7	96218885

Продукция Thorn Lighting постоянно совершенствуется. Мы оставляем за собой право производить изменения конструкции и формы наших изделий без последующей публикации.
© Thorn Lighting