Voyager Escort

Накладной светильник поверхностного монтажа со степенью защиты IP65 с аварийной функцией и питанием от сети

- Надежная конструкция для внутреннего и наружного использования, выполненная из литейных сплавов
- Версии светильников постоянного и резервного горения, с функцией самотестирования (SelfTest) и адресуемого тестирования
- Вандалоустойчивые материалы и фиксаторы
- Имеются версии без ресурса автономной работы (стандартный накладной светильник с питанием от сети 2x8Вт, 3x8 Вт, 1x11Вт & 2x11Вт)

Фотографии, линейные чертежи и фотометрические данные показаны только в качестве образца. Для получения специфической информации пожалуйста выберите индивидуальный продукт.

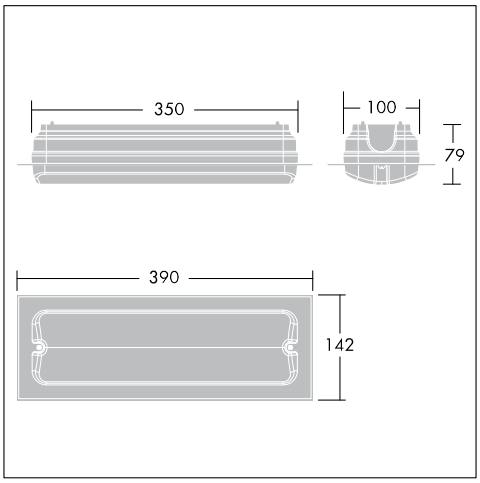

Material/Finish
Рассеиватель: опаловый поликарбонат с антивандальными винтами
Блок ПРА: стандартный (с питанием от сети)

Монтаж/Обслуживание
Настенный или потолочный монтаж.
Просверленные отверстия на задней стороне для потолочного монтажа/монтажа настенной коробки/монтажа BESA. Кабельный ввод Ø20 мм с каждого торца и 4 точки крепления. 3-контактная клеммная колодка, сечение провода 2x2,5мм² (версии светильников сетевого напряжения - это светильники резервного горения). 4/6-контактная клеммная колодка, сечение провода 2x2,5 мм² (постоянного горения /с функцией адресуемой проверки). Поставляются кабельные сальники и штампованные изоляционные втулки (2)

Спецификация
To specify state:
Self-contained exterior bulkhead with 8W T16 fluorescent lamp for non-maintained/maintained SelfTest/Addressable test emergency lighting of 3 hour duration or 2/3x8W T16 / 1/2x11W TC-S lamps for standard mains operation. Cast aluminium body and opal polycarbonate diffuser. IP65.
As Thorn Voyager Escort

EN60598, F, IP65, SC1, Beam_Emergency, CE, T16, 850, Ta = -5 to +25

Продукция Thorn Lighting постоянно совершенствуется. Мы оставляем за собой право производить изменения конструкции и формы наших изделий без последующей публикации.
© Thorn Lighting

Voyager Escort

Инструкция для заказа Supplied complete with lamp. Legend transfers to be ordered separately.

Описание	Код ILCOS	Патрон	Вт (кг)	Код SAP
Voyager Escort				
VOYAGER ESCORT 1x8W T16 E3M OP WHI	FDH	G5	1,5	96233681
VOYAGER ESCORT 1x8W T16 E3NM OP WHI	FDH	G5	2,4	96233682
VOYAGER ESCORT 1x8W T16 E3T OP WHI	FDH	G5	1,9	96233683
VOYAGER ESCORT 1X8W T16 E3TX OP WHI L	FDH	G5	0	96503792
Voyager Escort Аксессуары				
VOYAGER EXEL/ESCORT LEGEND			0,1	96013469

Продукция Thorn Lighting постоянно совершенствуется. Мы оставляем за собой право производить изменения конструкции и формы наших изделий без последующей публикации.
© Thorn Lighting