Voyager Sigma

Высокоэффективный светодиодный указатель выхода с функцией автономной или централизованной автоматической проверки

- Стальное ПРА на шарнирном креплении упрощает установку и обслуживание.
- Предоставляется выбор панелей указателей выхода стандартов ISO или EU
- Для простоты обслуживания пиктограммы инструкций устанавлены позади рассеивателя и закреплены посредством клипс
- Светодиодные варианты используют «зеленые» никель-металлогидридные батареи

Фотографии, линейные чертежи и фотометрические данные показаны только в качестве образца. Для получения специфической информации пожалуйста выберите индивидуальный продукт.

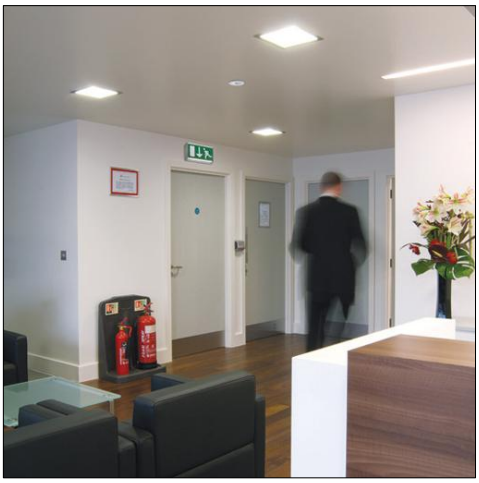

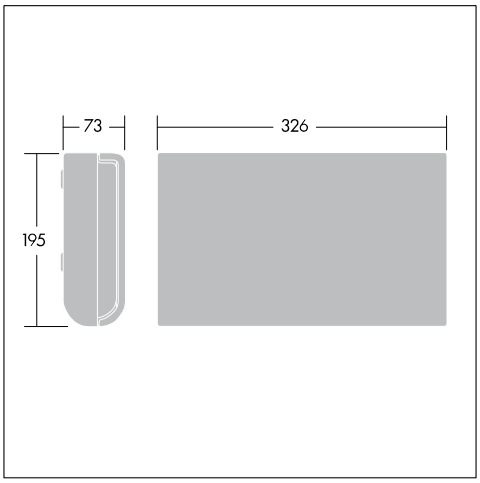

Material/Finish
Корпус: поликарбонат с белым RAL9010 или металлическо-серым RAL9006 покрытием
Рассеиватель и панель пиктограммы: поликарбонат

Монтаж/Обслуживание
Для монтажа на стену с трубкой 20мм или посредством вводного проема в заднем блоке.

Спецификация
To specify state:
Sign for viewing up to 30m distance, maintained operation, available as manual or self/addressable test capability. 3 hours emergency duration with either 8W T16 lamp or LED strip. With choice of European or International format Exit legends. As Thorn Voyager Sigma.

EN60598, F, IP40, SC1, Beam_Emergency, CE, T16, 650, Ta = +5 to +35, LED

Продукция Thorn Lighting постоянно совершенствуется. Мы оставляем за собой право производить изменения конструкции и формы наших изделий без последующей публикации.
© Thorn Lighting

Voyager Sigma

Инструкция для заказа Supplied complete with lamp for complete luminaire order body + legend

Описание	Код ILCOS	Патрон	Вт (кг)	Код SAP
Voyager Sigma				
VOYAGER SIGMA 1X8W T16 E3M WHI	FDH	G5	2,1	96233809
VOYAGER SIGMA 1X8W T16 E3M SIL	FDH	G5	2,1	96233810
VOYAGER SIGMA 1X8W T16 E3TX WHI	FDH	G5	2	96233811
VOYAGER SIGMA 1X8W T16 E3TX SIL	FDH	G5	2	96233812
VOYAGER SIGMA LED E3M WHI	LED		1,4	96233813
VOYAGER SIGMA LED E3M SIL	LED		1,4	96233814
VOYAGER SIGMA LED E3TX WHI	LED		1,4	96233815
VOYAGER SIGMA LED E3TX SIL	LED		1,4	96233816
Пиктограммы				
VOYAGER SIGMA LEG EU UP			0,1	96233875
VOYAGER SIGMA LEG EU DOWN			0,1	96233876
VOYAGER SIGMA LEG EU LEFT			0,1	96233877
VOYAGER SIGMA LEG EU RIGHT			0,1	96233878
VOYAGER SIGMA LEG ISO UP			0,17	96236785
VOYAGER SIGMA LEG ISO DOWN			0,17	96236786
VOYAGER SIGMA LEG ISO LEFT			0,17	96236787
VOYAGER SIGMA LEG ISO RIGHT			0,1	96236788

Продукция Thorn Lighting постоянно совершенствуется. Мы оставляем за собой право производить изменения конструкции и формы наших изделий без последующей публикации.
© Thorn Lighting