LOMOND

ЛЮМИНЕСЦЕНТНЫЙ СВЕТИЛЬНИК Ex d

EOL Protected

Lomond – это прочный, взрывобезопасный светильник под люминесцентные лампы T8. Он имеет встроенную монтажную шину, обеспечивающую универсальность установки. Конструкция из стекла и алюминия делает модель Lomond высокоустойчивой к агрессивным химическим веществам.

Этот светильник выпускается в версиях с одной и двумя лампами, в том числе имеется восьмиваттная версия для обозначения аварийного запасного выхода, предназначенная для размещения над дверью.

Стандартные характеристики

Тип защиты	Ex d (взрывобезопасный), версия для аварийной индикации Ex dm (взрывобезопасная герметизация)
Классификация ATEX	Группа II категория 2 GD
Спецификация	Зоны 1 и 21 по EN 60079-10-1 и EN 60079-10-2 при установке в соответствии с EN 60079-14
Сертификат	Сертификат типовых испытаний EC SIRA05ATEX1299X
Кодировка	Ex II 2 GD Ex d IIC (8 и 18 Вт) Ex II 2 GD Ex d IIB (36 Вт)
Корпус	Алюминиевый сплав LM6 по BS 1490 (AC44100)
Отражатель/блок механизма управления	Наружная трубка из боросиликатного стекла, окрашенный стальной отражатель
Ввод	2 кабельных ввода M20
Оконечная нагрузка	3-жильный кабель сечением не более 4 мм² с подключением петлей 4-жильный кабель сечением не более 4 мм² на аварийной версии
Установка	На стальную опорную рейку
Механизм управления	Высокочастотный
Замена лампы	Два винта с головкой под торцевой ключ и конусная пламегасящая дорожка с обхватным соединением
Рабочее положение	Универсальное
Защита от проникновения	Защита от проникновения по IP66, IP67 и IP68
Электропитание	Неаварийная версия: 220-240 В 50/60 Гц (8 Вт) 120-254 В 50/60 Гц (18 Вт) 110-130 В 50/60 Гц (36 Вт - /120) 220-254 В 50/60 Гц (36 Вт, 58 Вт) Аварийная версия: 220-254 В 50/60 Гц (18, 36 и 58 Вт) 110-130 В 50/60 Гц (18 и 36 Вт - /120)
Продолжительность работы в аварийном режиме	3 часа

Особенности

- Быстрый запуск лампы без мигания
- Высокочастотный электронный механизм управления
- Холодная работа улучшает температурный рейтинг
- Стандартная опорная шина позволяет крепить конструкцию в нескольких точках и устанавливать различное дополнительное оборудование
- Пригоден для эксплуатации в зонах с высокой температурой окружающей среды

Опциональный комплект указателя выхода для освещения аварийного запасного выхода

Международная сертификация

ATEX и ГОСТ

Стд. № по кат.	Мощность	Лампа	Класс T	T°C (пыль)	Темп. окруж. среды, °C	Вес
LOMD/108/BI/ГОСТ	1 x 8 Вт	T5	T6	85	от -20 до +55	5,0 кг
LOMD/208/BI/ГОСТ	2 x 8 Вт	T5	T6	85	от -20 до +55	5,5 кг
LOMD/218/BI/ГОСТ	2 x 18 Вт	T8	T6	85	от -20 до +55	9,0 кг
LOMD/136/BI/ГОСТ	1 x 36 Вт	T8	T6	85	от -20 до +53	13,0 кг
		T8	T5	100	от -20 до +55	
LOMD/236/BI/ГОСТ	2 x 36 Вт	T8	T6	85	от -20 до +53	13,0 кг
		T8	T5	100	от -20 до +55	
LOMD/158/BI/ГОСТ	1 x 58 Вт	T8	T6	85	от -22 до +49	15,0 кг
		T8	T5	100	от -22 до +55	
LOMD/258/BI/ГОСТ	2 x 58 Вт	T8	T6	85	от -20 до +49	15,0 кг
		T8	T5	100	от -20 до +55	
LOMD/108/BI/EM/ГОСТ	1 x 8 Вт	T5	T6	85	от -20 до +55	10,5 кг
LOMD/218/BI/EM/ГОСТ	2 x 18 Вт	T8	T6	85	от -20 до +55	13,5 кг
LOMD/236/BI/EM/ГОСТ	2 x 36 Вт	T8	T5	100	от -20 до +52	20,0 кг
		T8	T6	85	от -20 до +55	
LOMD/258/BI/EM/ГОСТ	2 x 58 Вт	T8	T5	100	от -20 до +48	22,3 кг

Опции – суффикс к № по каталогу

/M25	Кабельные вводы M25	/IIC	Пригоден для эксплуатации в зонах, где присутствуют газы группы IIC (только 8 и 18 Вт)
/SR	Опорная рейка из нержавеющей стали		
/NM	Необслуживаемый (только 1 x 8 Вт)	/120	Питание 110-130 В

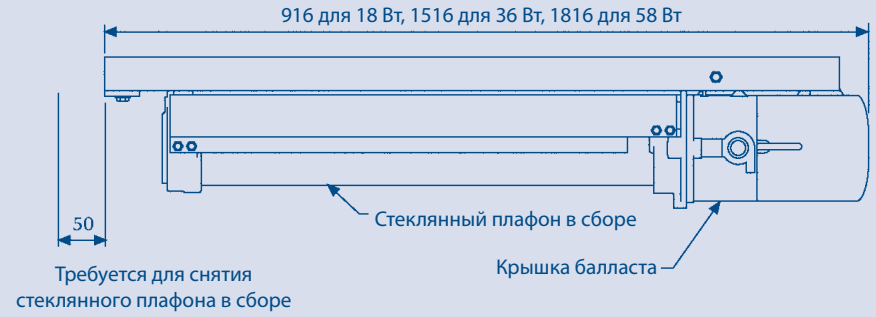

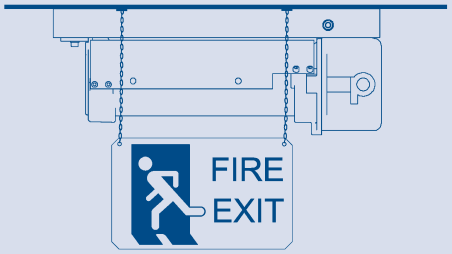

8 Вт с подвесным указателем выхода

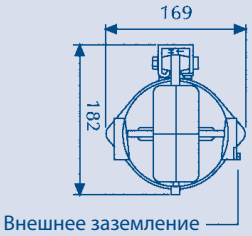

Принадлежности (заказываются отдельно) — Код для заказа по каталогу

Подробную информацию о принадлежностях см. на стр. 30 и 31

Конструкция и технические данные могут быть изменены без предварительного уведомления, проверьте последние технические данные на веб-сайте Chalmit.

Кронштейн для монтажа на потолок в сборе

№ по кат. SLOMD-000001

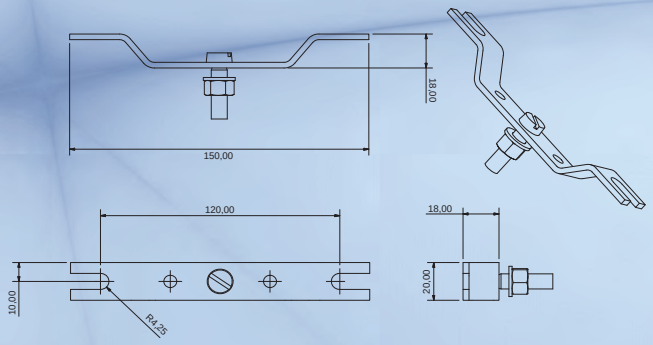

Кронштейн для монтажа на стену в сборе

№ по кат. SLOMD-000003

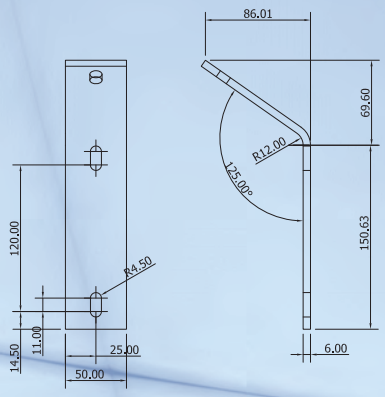

Кронштейн в сборе для монтажа на опору

№ по кат. SPOL4-100004/100005/100006

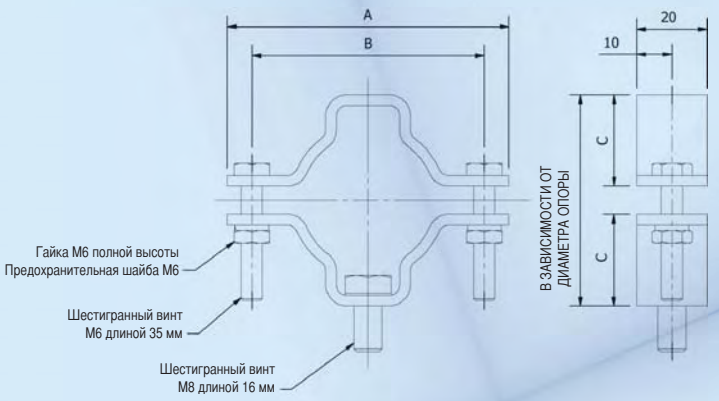

Кронштейн для монтажа на опору диаметром
(38-42 мм) SPOL4-100004
(48-52 мм) SPOL4-100005
(58-62 мм) SPOL4-100006

СВЕДЕНИЯ О ДЕТАЛЯХ				
Код детали	Описание детали	A	B	C
SPOL4-100001	PROTECTA для оп. 38-42 в сб.	80 мм	66 мм	26 мм
SPOL4-100002	PROTECTA для оп. 48-52 в сб.	90 мм	76 мм	32 мм
SPOL4-100003	PROTECTA для оп. 58-62 в сб.	96 мм	86 мм	38 мм

Защитная сетка

№ по кат. SLOMD-000008/000009/000010

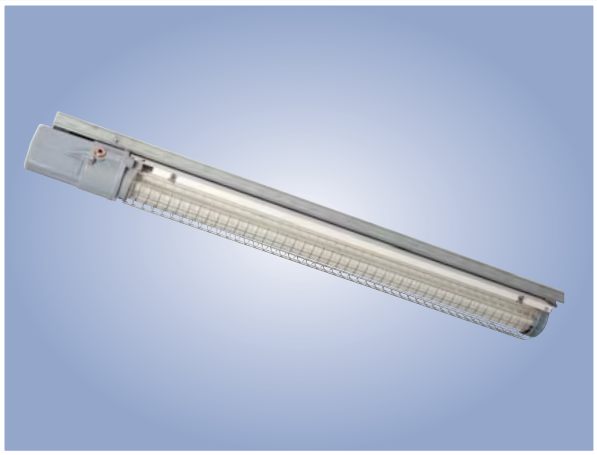

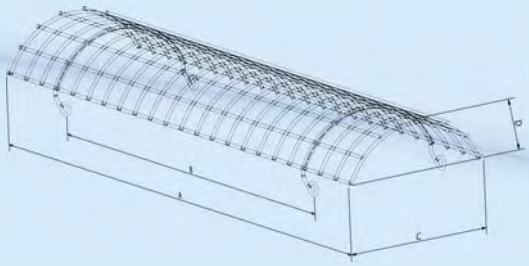

Таблица размеров				
Длина фитинга	Разм. A	Разм. B	Разм. C	Разм. D
8 Вт (1 фт)	282	152	146	68
18 Вт (2 фт)	562	406	146	68
36 Вт (4 фт)	1171	911	146	68
58 Вт (5 фт)	1476	1295	146	68

Подвесной указатель выхода

№ по кат. SPATE-00005/00006/00007/00008/00009

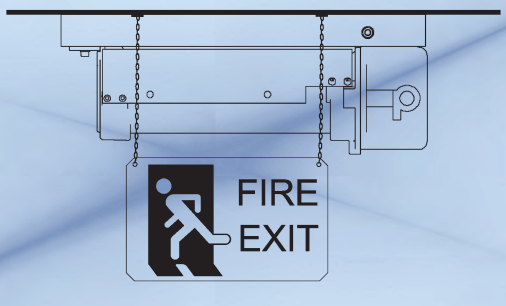

Самоклеющийся комплект указателя выхода

№ по кат. SPATE-00012

Указатель выхода «Вверх»

Указатель выхода «Вниз»

Указатель выхода «Влево»

Указатель выхода «Вправо»