Преимущество в издержках производства при автоматическом контроле светильниками STYLE

Гостиница-люкс «Бурж аль Араб», эмират Дубай

Расходы на аварийное освещение

Надежное освещение в аварийной ситуации или при отказе сетевого питания! Эта функция систем аварийного освещения означает дополнительную прибыль в силу безопасности и надежности. Однако, никто не хочет мириться с этими «ненужными» высокими расходами. А расходы на аварийное освещение вполне заслуживают обсуждения. Не только капитальные затраты заслуживают внимания. Производственные расходы (см. графический материал) за длительный период, как правило, выше. Кроме всего прочего, они зависят от законов данной страны относительно испытаний, проверок и техобслуживания.
При отыскании хорошего решения по проекту кроме национальных требований должны быть учтены две другие статьи расходов.
Это - расходы на энергию, а также на проверки, техобслуживание и содержание в исправности.

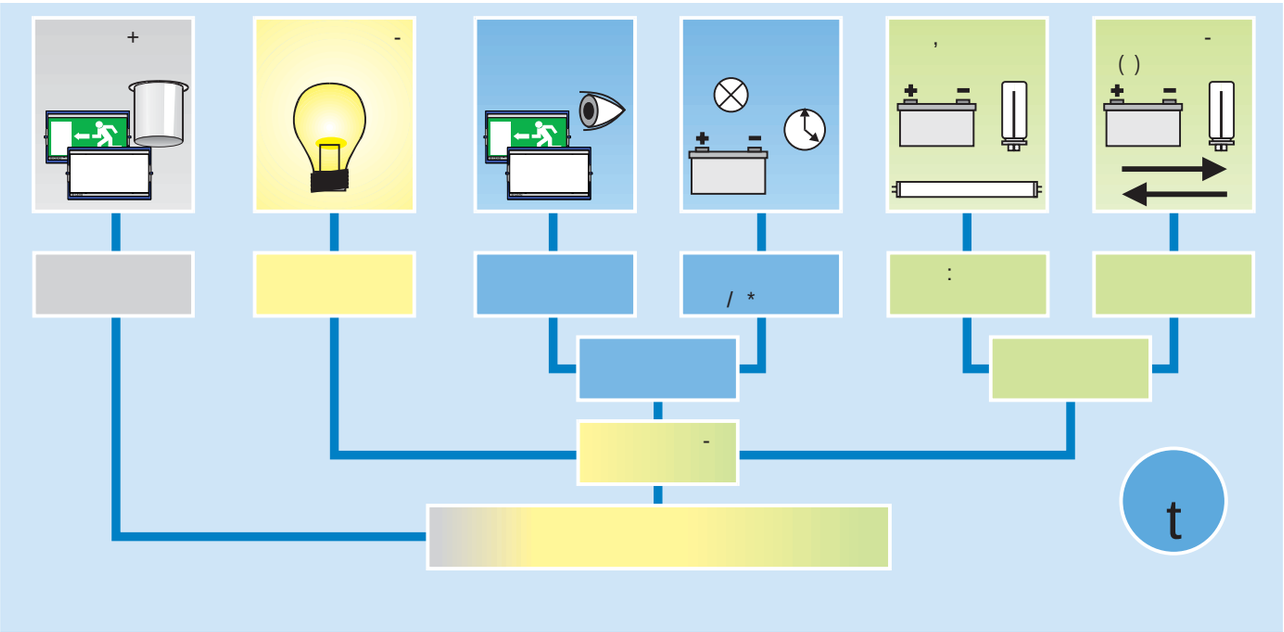

* FT = функциональный тест
BT = тест на продолжительность работы

Kapitel 1 TI.indd 2
03.10.2007 17:30:07

Серия STYLE промышленных светильников фирмы CEAG для аварийно-сигнального и эвакуационного освещения на 8-ваттной люминесцентной лампе

- Новая отражательная техника для больших расстояний между светильниками
- Элементы дизайна, согласующиеся по цвету с архитектурным решением
- Подсветка всех пиктограмм согласно стандарту
- Универсальные блоки для быстрого монтажа
- Экономичная установка
- Для использования в установках согласно стандарту DIN VDE 0108
- Монтажные принадлежности для всех видов крепления
- Новый пускорегулирующий аппарат (ПРА) с расширенным блоком контроля
- Все светильники имеют уровень защиты IP 54

Промышленные светильники для аварийно-сигнального и эвакуационного освещения серии STYLE фирмы CEAG гармонично соединяют в себе функциональность, рациональность конструкции и красоту дизайна. Применение при монтаже минимума инструмента, а также с запасом оставленное место для соединительных клемм 3 x 2,5 мм2 (в два ряда) ускоряют и удешевляют установку светильников.
В основном используются универсальные блоки быстрого монтажа, которые кроме сетевых клемм содержат все необходимые крепёжные детали и могут монтироваться еще до завершения строительства.
По окончании этих работ, выбранные корпуса светильников остается только установить«защелкнуть» на блоках быстрого монтажа, и они полностью готовы к работе.
Специальные светильники для использования во влажных помещениях уже ушли в прошлое.
Монтажные принадлежности со степенью защиты IP 54 снимают все проблемы: каждый светильник может работать в тяжелых условиях, например, во влажных помещениях и вне помещения.
Применение высококачественных пластмасс, устойчивых к ультрафиолету, и пластмасс без хлора позволяет забыть о коррозии.
Испытанные пускорегулирующие аппараты (ПРА) для аварийного освещения фирмы CEAG, обладающие новой 20-разрядной адресацией, вместе с системой контроля CEWA GUARD и свойством совместимости со всеми системами аварийного освещения фирмы CEAG обеспечивают идеальную надежность.
При подключении к системе аварийного освещения пользователь может свободно выбирать режим эксплуатации распределительной сети здания: дежурное освещение, постоянное освещение или включенное постоянное освещение; возможен и смешанный режим.

Kapitel 1 TI.indd 3 03.10.2007 17:30:09

Серия STYLE промышленных светильников. Хороший дизайн – это больше чем функциональность

Хороший дизайн не возникает случайно

Настенный и потолочный монтаж

Природа делала это до нас. На протяжении миллионов лет в сложном переплетении процессов отбора и приспособления природа целенаправленно оптимизирует свои решения в постоянно изменяющихся условиях жизни. Так возникла обтекаемость форм рыб, птиц, а также панцирей насекомых.
Человек, будучи также участником эволюции, как бы воспринял этот принцип развития и стал проектировать создаваемые им вещи, подражая природе.
«Форма вытекает из функции» - таков принцип всякой успешной опытно-конструкторской работы.
Однако вполне успешным результат работы может получиться только тогда, когда он отвечает еще эстетическому восприятию наблюдателя.
Функции и области применения светильников аварийно-сигнального и эвакуационного освещения весьма четко определены.
Однако уже на этапе при установке практичность конструкции и функциональность формы имеют решающее значение.
Поэтому при разработке серии промышленных светильников команда разработчиков фирмы CEAG не пошла по пути случайного поиска.
Разработчики искали единства сочетания оптимальных технических решений с привлекательным внешним видом.

Результатом стала надежность, в которой можно убедиться наглядно.

Экономичность за счет простого монтажа

Время – деньги!
Используя блок быстрого монтажа, рабочий несколькими простыми ручными операциями привинчивает светильник любого типа к стене или потолку.

Подсоединение к сети выполняется с помощью блока зажимов, встроенного в блок быстрого монтажа. После этого каждый светильник данной серии легко устанавливается на блоке быстрого монтажа.
Особое преимущество:
Прочные и надежные блоки быстрого монтажа могут быть заделаны и подключены уже на ранней стадии строительства. Перед малярными и т.п. работами они должны быть закрыты упаковкой от загрязнения. Когда строительные работы закончены, нужный светильник за несколько секунд устанавливается на блоке быстрого монтажа. Раз и готово!

Kapitel 1 TI.indd 4 03.10.2007 17:30:10

Серия промышленных светильников STYLE. Техника, продуманная до мелочей

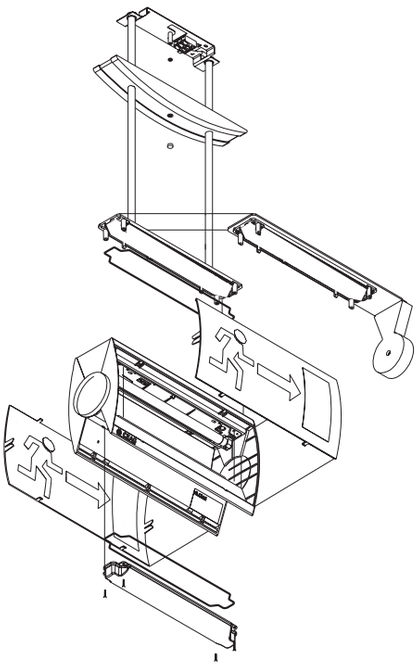

Модульная конструкция

Основу серии промышленных светильников STYLE образуют строго согласованные друг с другом модули. Их разнообразные сочетания дают, как в калейдоскопе, полезные комбинации: одно- и двухсторонние светильники (с элементами дизайна или без них)я можно комбинировать с различными модулями крепления:
настенный кронштейн, потолочный подвес, цепная подвеска.
При использовании модулей с уровнем защиты IP 54 светильники могут работать и в тяжелых условиях. Конечно, могут использоваться одинаковые модули для одного - и двухсторонних светильников.
Помимо этого, блок быстрого монтажа, используемый при любом способе крепления, позволяет легко заменить светильник; любой новый светильник данной серии просто «защелкивается» на блоке быстрого монтажа.

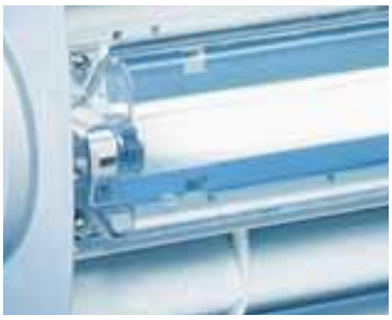

IP 54 –при эксплуатации промышленных светильников без проблем

При использовании светильников в помещении показатели по пыли и влаге в большинстве случаев более чем достаточны для класса защиты IP 41.
Однако имеющиеся во внутренних помещениях зданий зоны повышенной влажности, а также непосредственно прилегающие участки типа террас также требуют повышенного класса защиты.
При этом нередко приходится наблюдать, что в таких местах ставят светильники той же формы, что и в остальных, внутренних помещениях.
Все светильники серии STYLE могут поэтому устанавливаться так, что будет обеспечена защита на уровне IP 54.

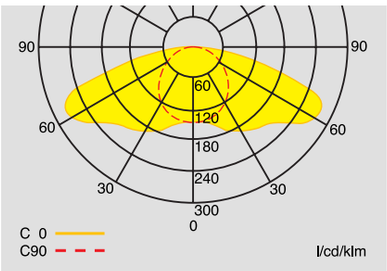

Совершенная светотехника

Не всякий свет отвечает стандарту.
Аварийное освещение регламентируется положениями стандарта DIN EN 1838; который предъявляет к светильникам высокие светотехнические требования в отношении равномерности освещения и его минимальной интенсивности.
Кроме того, существуют специальные требования по дальности распознавания пиктограммы, ее яркостному контрасту и цветовым границам.
В то время как свободно излучающий светильник или его матовая крышка дают равномерное светораспределение, при котором максимум освещенности расположен под светильником, кривая распределения освещенности у светильников новой серии непрерывно нарастает в стороны, до границы примерно 70°.
Согласно законам физики, для сохранения освещённости на удвоенном расстоянии требуется учетверенная сила света.
Фирма CEAG достигла этого решения, разработав специальные рефлекторы с высоко прозрачной крышкой из поликарбоната.
Правильность этих характеристик была подтверждена экспертами независимого института.
Потребителю предоставляется таким образом это отвечающее стандартам экономичное решение..

Принадлежности

Маятниковая подвеска

Набор «маятник» с углом 90°

Настенный кронштейн

Крепление на цепях

Светильник с крышкой по IP 54

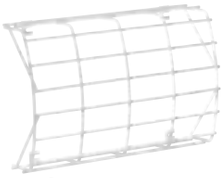

Защитная сетка

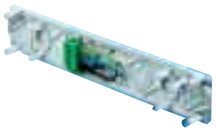

Блок быстрого монтажа

Данные для заказа

Тип	№ заказа
Набор «маятник» 0,5 м с блоком быстрого монтажа (ББМ)	4 0071 345 972
Набор «маятник» 0,5 м для монтажа по IP 54 с применением ББМ	4 0071 345 944
Набор «маятник» 1,5 м с ББМ	4 0071 348 210
Набор «маятник» 1,5 м для монтажа по IP 54 с применением ББМ	4 0071 348 556
Набор «маятник» 0,5 м с ББМ и углом 90°	4 0071 348 665

Тип	№ заказа
Стенной кронштейн с ББМ	4 0071 345 974

Тип	№ заказа
Бугель крепления на цепях с ББМ	4 0071 345 973

Тип	№ заказа
IP 54 ЗИП с крепежом	4 0071 345 975

Тип	№ заказа
Защитная сетка с крепежом	4 0071 348 370

Тип	№ заказа
ББМ с клеммами и распорками (их может не быть)	4 0071 345 980

Размеры блока быстрого монтажа

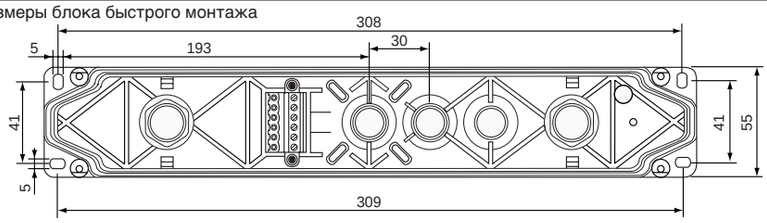

Kapitel 1 TI.indd 20
03.10.2007 17:31:04

Светильники STYLE осветительных систем безопасности и с пиктограммами эвакуации

Способы монтажа

Гибкий монтаж

Модульная конструкция светильников и крепежных элементов позволяет выполнять монтаж в конкретных условиях. Почти все компоненты могут комбинироваться многими разными способами. Это обеспечивает максимальную гибкость, так как все светильники устанавливаются на одном и том же блоке быстрого монтажа!

Настенный кронштейн
для STYLE 57021 CG-S

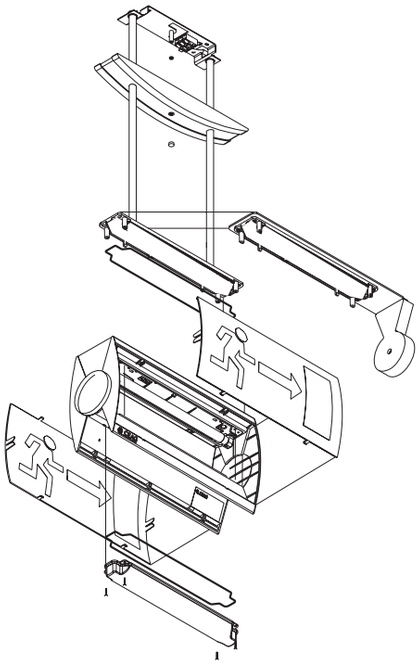

Светильник модульной конструкции
и детали его крепления

Подвеска «маятник»
для STYLE 57021 CG-S

Подвеска «маятник» с углом 90°
для STYLE 51011 CG-S

Подвеска «маятник»
для STYLE 51021 CG-S

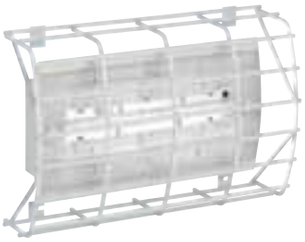

Защитная сетка
для STYLE 22011 CG-S

Подвеска «маятник» с углом 90°
для STYLE 55011 CG-S

Крепление на цепях
для STYLE 57021 CG-S

Kapitel 1 TI.indd 21
03.10.2007 17:31:12

Текстовое описание

STYLE SL 57011 CG-S

SL 57011 CG-S

Шт. светильников системы безопасности согласно DIN EN 60598-1, DIN EN 60598-2-22 и DIN EN 1838.

Светильник модульной конструкции с цветными элементами дизайна и односторонней, закругленной площадью светового отверстия. Включает: блок быстрого монтажа, тело светильника с пускорегулирующим аппаратом (EVG, ЭПРА) (обеспечивает автоматическое выключение при сбое в сети освещения), прозрачное стекло, корпус светильника из безхлорного карбоната, выдерживающего тело накала 850°C; монтируется на блоке быстрого монтажа без применения инструмента. ЭПРА имеет знак технического контроля ENEC (сертифицирован независимой организацией) и встроенный модуль контроля с 20-разрядным переключателем адреса для мониторинга отдельного светильника.

Режим работы: дежурное освещение, постоянное освещение или включенное постоянное освещение; режим свободно программируется в соответствующей осветительной системе безопасности. Возможен смешанный режим работы в электрической цепи. Макс. расстояние между светильниками с прозрачной крышкой = 14,8 м (высота подвески = 5 м, C0 плоскость, Emin = 1,25 лк, световой поток в конце номинального срока эксплуатации).

Напряжение: 230 В 50/60 Гц, 220 В= (DC) +25/-20%.
Потребляемый ток при питании от батареи: 30 мА.
Потребляемый ток от сети: 16 ВА.
Диапазон рабочих температур: -10°C до +40°C.
Клеммы в 2 ряда: 3 x 2,5 мм2.
Класс защиты: II; уровень защиты: IP 41
Цвет корпуса: RAL 7035.
Встроенный источник света: 8 Вт, T16, 450 лм.
Габариты светильника (мм): Д = 370, В = 225, Г = 60.
Цвет элементов дизайна:
RAL 5022 (темно-синий цвет), RAL 7015 (шиферно-серый цвет).

Принадлежности:

- настенный кронштейн с блоком быстрого монтажа;
- бугель для крепления на цепях, включая блок быстрого монтажа;
- подвеска «маятник» с потолочным колпаком («балдахин») и блоком быстрого монтажа; подвеска «маятник» для исполнения IP 54 с потолочным колпаком и блоком быстрого монтажа;
- набор компонентов для уровня защиты IP 54; защитная сетка; стекло непрозрачное; стекло с трафаретной сеточной печатью.
-

Тип: STYLE SL 57011 CG-S;
Производитель: фирма CEAG.

STYLE RZ 57011 CG-S

RZ 57011 CG-S

Шт. светильников безопасности согласно DIN EN 60598-1, DIN EN 60598-2-22 и DIN EN 1838.

Светильник модульной конструкции с цветными элементами дизайна и односторонней, закругленной площадью светового отверстия. Включает: блок быстрого монтажа, тело светильника с пускорегулирующим аппаратом (EVG, ЭПРА) (обеспечивает автоматическое выключение при сбое в сети освещения), прозрачное стекло, корпус светильника из безхлорного карбоната, выдерживающего тело накала 850°C; монтируется на блоке быстрого монтажа без применения инструмента. ЭПРА имеет знак технического контроля ENEC (сертифицирован независимой организацией) и встроенный модуль контроля с 20-разрядным переключателем адреса для мониторинга отдельных светильников.

Режим работы: дежурное освещение, постоянное освещение или включенное постоянное освещение; режим свободно программируется в соответствующей осветительной системе безопасности. Возможен смешанный режим работы в электрической цепи. Макс. расстояние между светильниками с прозрачной крышкой = 14,8 м (высота подвески = 5 м, C0 плоскость, Emin = 1,25 лк, световой поток в конце номинального срока эксплуатации).

Напряжение: 230 В 50/60 Гц, 220 В пост, тока +25/-20%;
потребляемый ток при питании от батареи: 30 мА.
Потребляемый ток от сети: 16 ВА.
Диапазон температур: -10°C до +40°C.
Клеммы в 2 ряда: 3 x 2,5 мм2.
Класс защиты: II; уровень защиты: IP 41
Цвет корпуса: RAL 7035.
Встроенный источник света: 8 Вт, T16, 450 лм.
Габариты светильника (мм): Д = 370, В = 225, Г = 60.
Цвет элементов дизайна:
RAL 5022 (темно-синий), RAL 7015 (шиферно-серый).

Принадлежности:

- подвеска «маятник» с потолочным колпаком («балдахин») и блоком быстрого монтажа с углом 90°;
- набор компонентов для IP 54 (для подвески «маятник» с углом 90°); защитная сетка.

Тип: STYLE RZ 57011 CG-S;
Производитель: фирма CEAG.

Kapitel 1 TI.indd 22 03.10.2007 17:31:22

Текстовое описание

STYLE RZ 57021 CG-S

RZ 57021 CG-S

Шт. светильников согласно DIN EN 60598-1, DIN EN 60598-2-22 и DIN EN 1838.
Светильник модульной конструкции с цветными элементами дизайна и двухсторонней, закругленной площадью светового отверстия. Включает: блок быстрого монтажа, тело светильника с пускорегулирующим аппаратом (EVG, ЭПРА) (обеспечивает автоматическое выключение при сбое в сети освещения), стекло с трафаретной печатью, корпус светильника из безхлорного карбоната, выдерживающего тело накала 850°C; монтируется на блоке быстрого монтажа без применения инструмента. ЭПРА имеет знак технического контроля ENEC (сертифицирован независимой организацией) и встроенный модуль контроля с 20-разрядным переключателем адреса для мониторинга отдельных светильников.
Режим работы: дежурное освещение, постоянное освещение или включенное постоянное освещение, режим свободно программируется в соответствующей осветительной системе безопасности. Возможен смешанный режим работы в электрической цепи. Надпись: двухсторонняя трафаретная печать, различима с расстояния до 32 м.

Напряжение: 230 В 50/60 Гц, 220 В пост. тока +25/-20%;
Потребляемый ток при питании от батареи: 30 мА.
Потребляемый ток от сети: 16 ВА.
Диапазон рабочих температур: -10°C до +40°C.
Клеммы в 2 ряда: 3 x 2,5 мм2.
Класс защиты: II; уровень защиты: IP 41
Цвет корпуса: RAL 7035.
Встроенный источник света: 8 Вт, T16, 450 лм.
Габариты светильника (мм): Д = 370, В = 225, Г = 118
Цвет элементов дизайна:
RAL 5022 (темно-синий), RAL 7015 (шиферно-серый).
Принадлежности:
- настенный кронштейн с блоком быстрого монтажа;
- бугель для крепления на цепях, включающий блок быстрого монтажа;
- подвеска «маятник» с потолочным колпаком («балдахин») и блоком быстрого монтажа; подвеска «маятник» для исполнения по IP 54 с потолочным колпаком и блоком быстрого монтажа;
- набор компонентов для уровня защиты IP 54.

Тип: STYLE RZ 57021 CG-S;
Производитель: фирма CEAG.

STYLE SL 55011 CG-S

SL 55011 CG-S

Шт. светильников согласно DIN EN 60598-1, DIN EN 60598-2-22 и DIN EN 1838.
Светильник модульной конструкции с цветными элементами дизайна и односторонней, закругленной площадью светового отверстия. Включает: блок быстрого монтажа, тело светильника с пускорегулирующим аппаратом, прозрачное стекло, корпус светильника из безхлорного карбоната, выдерживающего тело накала 850°C; монтируется на блоке быстрого монтажа без применения инструмента. ЭПРА имеет знак технического контроля ENEC (он сертифицирован независимой организацией) и встроенный модуль контроля с 20-разрядным переключателем адреса для мониторинга отдельных светильников.
Режим работы: дежурное освещение, постоянное освещение или включенное постоянное освещение; режим свободно программируется в соответствующей осветительной системе безопасности. Возможен смешанный режим работы в электрической цепи. Макс. расстояние между светильниками с прозрачной крышкой = 14,8 м (высота подвески = 5 м, C0 плоскость; Emin = 1,25 лк, световой поток в конце номинального срока эксплуатации).

Напряжение: 230 В 50/60 Гц, 220 В пост. тока +25/-20%. Потребляемый ток при питании от батареи: 30 мА. Потребляемый ток от сети: 16 ВА.
Диапазон температур: -10°C до +40°C.
Клеммы в 2 ряда: 3 x 2,5 мм2.
Класс защиты: II; уровень защиты: IP 41
Цвет корпуса: RAL 7035.
Встроенный источник света: 8 Вт, T16, 450 лм.
Габариты светильника (мм): Д = 370, В = 225, Г = 60.
Цвет элементов дизайна:
RAL 5022 (темно-синий), RAL 7015 (шиферно-серый).
Принадлежности:
- подвеска «маятник» с потолочным колпаком («балдахин») и блоком быстрого монтажа, угол 90°;
- набор компонентов для уровня защиты IP 54 (отсутствует для подвески «маятник» с углом 90°);
- защитная сетка.

Тип: STYLE RZ 55011 CG-S;
Производитель: фирма CEAG.

Текстовое описание

STYLE SL 55011

SL 55011

Шт. светильников согласно DIN EN 60598-1, DIN EN 60598-2-22 и DIN EN 1838.
Светильник модульной конструкции с односторонней, закругленной площадью светового отверстия. Включает: блок быстрого монтажа, тело светильника с пускорегулирующим аппаратом (EVG, ЭПРА) (обеспечивает автоматическое выключение при сбое в сети освещения), прозрачное стекло, корпус светильника из безхлорного карбоната, выдерживающего тело накала 850°C; монтируется на блоке быстрого монтажа без применения инструмента. Аппарат ЭПРА имеет знак технического контроля ENEC (сертифицирован независимой организацией).
Макс. расстояние между светильниками с прозрачной крышкой = 14,8 м (высота подвески = 5 м, C0 плоскость, Emin = 1,25 лк, световой поток в конце номинального срока эксплуатации).

Напряжение: 230 В 50/60 Гц, 220 В пост, тока +25/-20%;
Потребляемый ток при питании от батареи: 30 мА.
Потребляемый ток от сети: 16 ВА.
Диапазон рабочих температур: -10°C до +40°C.
Клеммы в 2 ряда: 3 x 2,5 мм2.
Класс защиты: II; уровень защиты: IP 41
Цвет корпуса: RAL 7035.
Встроенный источник света: 8 Вт, T16, 450 лм.
Габариты светильника (мм): Д = 355, В = 197, Г = 60.
Принадлежности:
- настенный кронштейн с блоком быстрого монтажа;
- бугель для крепления на цепях, включающий блок быстрого монтажа;
- подвеска «маятник» с потолочным колпаком («балдахин») и блоком быстрого монтажа; подвеска «маятник» для исполнения IP 54 с потолочным колпаком и блоком быстрого монтажа;
- набор компонентов для уровня защиты IP 54; защитная сетка; стекло непрозрачное; стекло с трафаретной сеточной печатью.

Тип: STYLE SL 55011 CG-S;
Производитель: фирма CEAG.

STYLE RZ 55011 CG-S

RZ 55011 CG-S

Шт. светильников согласно DIN EN 60598-1, DIN EN 60598-2-22 и DIN EN 1838.
Светильник модульной конструкции с односторонней, закругленной площадью светового отверстия. Включает: блок быстрого монтажа, пускорегулирующий аппарат (обеспечивает автоматическое выключение при сбое в сети освещения), стекло с трафаретной печатью, корпус светильника из безхлорного карбоната, выдерживающего накал 850°C; монтируется на блоке быстрого монтажа без применения инструмента. Аппарат ЭПРА имеет знак технического контроля ENEC (сертифицирован независимой организацией) и встроенный модуль контроля с 20-разрядным переключателем адреса для мониторинга отдельных светильников.
Режим работы: дежурное освещение, постоянное освещение или включаемое постоянное освещение; режим свободно программируется в соответствующей осветительной системе безопасности. Возможен смешанный режим работы в электрической цепи. Надпись: односторонняя трафаретная печать. Пиктограмма распознается с расстояния до 32 м.

Напряжение: 230 В 50/60 Гц, 220 В пост, тока +25/-20%.
Потребляемый ток при питании от батареи: 30 мА.
Потребляемый ток от сети: 16 ВА.
Диапазон рабочих температур: -10°C до +40°C.
Клеммы в 2 ряда: 3 x 2,5 мм2.
Класс защиты: II; уровень защиты: IP 41
Цвет корпуса: RAL 7035.
Встроенный источник света: 8 Вт, T16, 450 лм.
Габариты светильника (мм): Д = 355, В = 197, Г = 60.
Принадлежности:
- подвеска «маятник» с потолочным колпаком («балдахин»), блоком быстрого монтажа;
- набор компонентов для уровня защиты IP 54 и угла 90° (отсутствует для подвески «маятник» с углом 90°);
- защитная сетка.

Тип: STYLE RZ 55011 CG-S;
Производитель: фирма CEAG.

STYLE RZ 55011

RZ 55011

Шт. светильников согласно DIN EN 60598-1, DIN EN 60598-2-22 и DIN EN 1838.
Светильник модульной конструкции с односторонней, закругленной площадью светового отверстия. Включает: блок быстрого монтажа, пускорегулирующий аппарат (обеспечивает автоматическое выключение при сбое в сети освещения), стекло с трафаретной печатью, корпус светильника из безхлорного карбоната, выдерживающего накал 850°C; монтируется на блоке быстрого монтажа без применения инструмента. Аппарат ЭПРА имеет знак технического контроля ENEC (сертифицирован независимой организацией).
Режим работы: дежурное освещение, постоянное освещение или включаемое постоянное освещение; режим свободно программируется в соответствующей осветительной системе безопасности. Возможен смешанный режим работы в электрической цепи. Надпись: односторонняя трафаретная печать. Пиктограмма распознается с расстояния до 32 м.

Напряжение: 230 В 50/60 Гц, 220 В пост, тока +25/-20%.
Потребляемый ток при питании от батареи: 30 мА.
Потребляемый ток от сети: 16 ВА.
Диапазон рабочих температур: -10°C до +40°C.
Клеммы в 2 ряда: 3 x 2,5 мм2.
Класс защиты: II; уровень защиты: IP 41
Цвет корпуса: RAL 7035.
Встроенный источник света: 8 Вт, T16, 450 лм.
Габариты светильника (мм): Д = 355, В = 197, Г = 60.
Принадлежности:
- подвеска «маятник» с потолочным колпаком («балдахин»), блоком быстрого монтажа;
- набор компонентов для уровня защиты IP 54 и угла 90° (отсутствует для подвески «маятник» с углом 90°);
- защитная сетка.

Тип: STYLE RZ 55011 CG-S;
Производитель: фирма CEAG.

Текстовое описание

STYLE RZ 55021 CG-S

RZ 55021 CG-S

Шт. светильников согласно DIN EN 60598-1, DIN EN 60598-2-22 и DIN EN 1838.
Светильник модульной конструкции с двухсторонней, закругленной площадью светового отверстия. Включает: блок быстрого монтажа, пускорегулирующий аппарат (обеспечивает автоматическое выключение при сбое в сети освещения), прозрачное стекло с трафаретной печатью, корпус светильника из безхлорного карбоната, выдерживающего тело накала 850°C; монтируется на блоке быстрого монтажа без применения инструмента.
Аппарат ЭПРА имеет знак технического контроля ENEC (сертифицирован независимой организацией) и встроенный модуль контроля с 20-разрядным переключателем адреса для мониторинга отдельных светильников.
Режим работы: дежурное освещение, постоянное освещение или включенное постоянное освещение, режим свободно программируется в соответствующей осветительной системе безопасности. Возможен смешанный режим работы в электрической цепи. Надпись: двухсторонняя трафаретная печать, дистанция распознавания 32 м.

Напряжение: 230 В 50/60 Гц, 220 В пост. тока +25/-20.
Потребляемый ток при питании от батареи: 30 мА.
Потребляемый ток от сети: 16 ВА.
Диапазон рабочих температур: -10°C до +40°C.
Клеммы в 2 ряда: 3 x 2,5 мм2.
Класс защиты: II; уровень защиты: IP 41
Цвет корпуса: RAL 7035.
Встроенный источник света: 8 Вт, T16, 450 лм.
Габариты светильника (мм): Д = 355, В = 200, Г = 118.
Принадлежности:
- настенный кронштейн с блоком быстрого монтажа;
- бугель для крепления на цепях, включающий блок быстрого монтажа;
- подвеска «маятник» с потолочным колпаком («балдахин») и блоком быстрого монтажа; подвеска «маятник» для исполнения IP 54 с потолочным колпаком и блоком быстрого монтажа;
- набор компонентов для уровня защиты IP 54.

Тип: STYLE RZ 55011 CG-S;
Производитель: фирма CEAG.

STYLE RZ 55021

RZ 55021

Шт. светильников согласно DIN EN 60598-1, DIN EN 60598-2-22 и DIN EN 1838.
Светильник модульной конструкции с двухсторонней, закругленной площадью светового отверстия. Включает: блок быстрого монтажа, пускорегулирующий аппарат (обеспечивает автоматическое выключение при сбое в сети освещения), стекло с трафаретной печатью; корпус светильника из безхлорного карбоната, выдерживающего накал 850°C; монтируется на блоке быстрого монтажа без применения инструмента. Надпись: двухсторонняя трафаретная печать. Пиктограмма распознается с расстояния до 32 м.

Напряжение: 230 В 50/60 Гц, 220 В пост. тока +25/-20%.
Потребляемый ток при питании от батареи: 30 мА.
Потребляемый ток от сети: 16 ВА.
Диапазон рабочих температур: -10°C до +40°C.
Клеммы в 2 ряда: 3 x 2,5 мм2.
Класс защиты: II;
Уровень защиты: IP 41
Цвет корпуса: RAL 7035.
Встроенный источник света: 8 Вт, T16, 450 лм.
Габариты светильника (мм): Д = 355, В = 200, Г = 118.

Принадлежности:
- настенный кронштейн с блоком быстрого монтажа;
- бугель для крепления на цепях, включая блок быстрого монтажа;
- подвеска «маятник» с потолочным колпаком («балдахин»), блоком быстрого монтажа; подвеска «маятник» для исполнения IP 54 с потолочным колпаком и блоком быстрого монтажа;
- набор компонентов для уровня защиты IP 54.

Тип: STYLE RZ 55021;
Производитель: фирма CEAG.

STYLE SL/RZ 22011 CG-

SL/RZ 22011 CG-S

Шт. светильников согласно DIN EN 60598-1, DIN EN 60598-2-22 и DIN EN 1838.
Светильник модульной конструкции с односторонней, закругленной площадью светового отверстия. Включает: блок быстрого монтажа, пускорегулирующий аппарат (обеспечивает автоматическое выключение при сбое в сети освещения), прозрачное стекло с тремя фольгированными пиктограммами, корпус светильника из безхлорного карбоната, выдерживающего накал 850°C; монтируется на блоке быстрого монтажа без применения инструмента. Аппарат ЭПРА имеет знак ТК от ENEC (сертифицирован независимой организацией) и встроенный модуль контроля с 20-разрядным переключателем адреса для мониторинга отдельных светильников.
Режим работы: дежурное освещение, постоянное освещение или включенное постоянное освещение; режим свободно программируется в соответствующей осветительной системе безопасности. Возможен смешанный режим работы в электрической цепи. Надпись: односторонняя в виде фольговой пиктограммы. Пиктограмма распознается с расстояния до 14 м. Макс. расстояние между светильниками с прозрачной крышкой = 14 м (высота подвески = 5 м, C0 плоскость, Emin = 1,25 лк, световой поток в конце номинального срока эксплуатации).

Напряжение: 230 В 50/60 Гц, 220 В пост, тока +25/-20%.
Потребляемый ток при питании от батареи: 30 мА.
Потребление от сети: 16 ВА.
Диапазон рабочих температур: -10°C до +40°C.
Клеммы в 2 ряда: 3 x 2,5 мм2.
Класс защиты: II; уровень защиты: IP 41
Цвет корпуса: RAL 7035.
Встроенный источник света: 8 Вт, T16, 450 лм.
Габариты светильника (мм): Д = 340, В = 197, Г = 60.
Принадлежности:
- настенный кронштейн с блоком быстрого монтажа;
- бугель для крепления на цепях, включая блок быстрого монтажа;
- подвеска «маятник» с потолочным колпаком («балдахин») и блоком быстрого монтажа;
- подвеска «маятник» с потолочным колпаком («балдахин»), блоком быстрого монтажа, угол 90°;
- подвеска «маятник» для исполнения IP 54 с потолочным колпаком и блоком быстрого монтажа;
- набор компонентов для уровня защиты IP 54 и угла 90° (отсутствует для подвески «маятник» с углом 90°);
- защитная сетка; стекло непрозрачное;
- стекло с трафаретной сеточной печатью.

Тип: STYLE SL/RZ 22011 CG-S;
Производитель: фирма CEAG.

Текстовое описание

STYLE SL/RZ 22011

SL/RZ 22011

Шт. светильников аварийно-сигнального освещения или __ шт. светильников с пиктограммой эвакуации согласно DIN EN 60598-1, DIN EN 60598-2-22 и DIN EN 1838.
Светильник модульной конструкции с односторонней, закругленной площадью светового отверстия. Включает: блок быстрого монтажа, пускорегулирующий аппарат (обеспечивает автоматическое выключение при сбое в сети освещения), прозрачное стекло с тремя фольговыми пиктограммами, корпус светильника из безхлорного карбоната, выдерживающего накал 850°C; монтируется на блоке быстрого монтажа без применения инструмента. Аппарат ЭПРА имеет знак технического контроля от ENEC (сертифицирован независимой организацией) Надпись: односторонняя в виде фольговой пиктограммы. Пиктограмма распознается с расстояния до 32 м. Макс. расстояние между светильниками с прозрачной крышкой = 14 м (высота подвески = 5 м, C0 плоскость, Emin = 1,25 лк, световой поток в конце номинального срока эксплуатации).
Напряжение: 230 В 50/60 Гц, 220 В пост, тока +25/-20%.
Потребляемый ток при питании от батареи: 30 мА.
Потребляемый ток от сети: 16 ВА.
Диапазон рабочих температур: -10°C до +40°C.
Клеммы в 2 ряда: 3 x 2,5 мм2.
Класс защиты: II; уровень защиты: IP 41
Цвет корпуса: RAL 7035.
Встроенный источник света: 8 Вт, T16, 450 лм.
Габариты светильника (мм): Д = 340, В = 197, Г = 60.
Принадлежности:
- настенный кронштейн с блоком быстрого монтажа;
- бугель для крепления на цепях, включая блок быстрого монтажа;
- подвеска «маятник» с потолочным колпаком («балдахин») и блоком быстрого монтажа;
- подвеска «маятник» с потолочным колпаком («балдахин»), блоком быстрого монтажа, угол 90°;
- подвеска «маятник» для исполнения IP 54 с потолочным колпаком и блоком быстрого монтажа;
- набор компонентов для уровня защиты IP 54 и угла 90° (отсутствует для подвески «маятник» с углом 90°); защитная сетка; стекло непрозрачное; стекло с трафаретной сеточной печатью.

Тип: STYLE SL/RZ 22011;
Производитель: фирма CEAG.

STYLE RZ 22021 CG-S

RZ 22021 CG-S

Шт. светильников с пиктограммой эвакуации согласно DIN EN 60598-1, DIN EN 60598-2-22 и DIN EN 1838.
Светильник модульной конструкции. Включает: блок быстрого монтажа, пускорегулирующий аппарат (обеспечивает автоматическое выключение при сбое в сети освещения), прозрачное стекло с тремя фольговыми пиктограммами; корпус светильника из безхлорного карбоната, выдерживающего накал 850°C; монтируется на блоке быстрого монтажа без применения инструмента. Аппарат ЭПРА имеет знак технического контроля ENEC (сертифицирован независимой организацией) и встроенный модуль контроля с 20-разрядным переключателем адреса для мониторинга отдельного светильника.
Режим работы: дежурное освещение, постоянное освещение или включаемое постоянное освещение; режим свободно программируется в соответствующей осветительной системе безопасности. Возможен смешанный режим работы в электрической цепи.
Надпись: двухсторонняя с фольговыми пиктограммами, различимая с расстояния до 32 м.
Напряжение: 230 В 50/60 Гц, 220 В пост, тока +25/-20%.
Потребляемый ток при питании от батареи: 30 мА. Потребляемый ток от сети: 16 ВА.
Диапазон рабочих температур: -10°C до +40°C.
Клеммы в 2 ряда: 3 x 2,5 мм2.
Класс защиты: II; уровень защиты: IP 41
Цвет корпуса: RAL 7035.
Встроенный источник света: 8 Вт, T16, 450 лм.
Габариты светильника (мм): Д = 340, В = 200, Г = 118.
Принадлежности:
- настенный кронштейн с блоком быстрого монтажа;
- бугель для крепления на цепях, включающий блок быстрого монтажа;
- подвеска «маятник» с потолочным колпаком («балдахин») и блоком быстрого монтажа;
- подвеска «маятник» для исполнения IP 54 с потолочным колпаком и блоком быстрого монтажа; набор компонентов для уровня защиты IP 54.

Тип: STYLE RZ 22011 CG-S;
Производитель: фирма CEAG.

STYLE RZ 22021

RZ 22021

Шт. светильников с пиктограммой эвакуации согласно DIN EN 60598-1, DIN EN 60598-2-22 и DIN EN 1838.
Светильник модульной конструкции. Включает: блок быстрого монтажа, пускорегулирующий аппарат (обеспечивает автоматическое выключение при сбое в сети освещения), прозрачное стекло с тремя фольговыми пиктограммами, корпус светильника из безхлорного карбоната, выдерживающего накал 850°C; монтируется на блоке быстрого монтажа без применения инструмента. Аппарат ЭПРА имеет знак технического контроля ENEC (сертифицирован независимой организацией). Надпись: двухсторонняя с фольговыми пиктограммами, различима с расстояния до 32 м.
Напряжение: 230 В 50/60 Гц, 220 В пост. тока +25/-20%.Потребляемый ток при питании от батареи : 30 мА. Потребляемый ток от сети: 16 ВА.
Диапазон рабочих температур: -10°C до +40°C.
Клеммы в 2 ряда: 3 x 2,5 мм2.
Класс защиты: II; уровень защиты: IP 41
Цвет корпуса: RAL 7035.
Встроенный источник света: 8 Вт, T16, 450 лм.
Габариты светильника (мм): Д = 340, В = 200, Г = 118.
Принадлежности:
- настенный кронштейн с блоком быстрого монтажа;
- бугель для крепления на цепях, включающий блок быстрого монтажа;
- подвеска «маятник» с потолочным колпаком («балдахин») и блоком быстрого монтажа;
- подвеска «маятник» для исполнения IP 54 с потолочным колпаком и блоком быстрого монтажа;
- набор компонентов для уровня защиты IP 54.

Тип: STYLE RZ 22011;
Производитель: фирма CEAG.

Текстовое описание

STYLE 23011 CG-S

SL 23011 CG-S

Шт. потолочных светильников согласно DIN EN 60598-1, DIN EN 60598-2-22 и DIN EN 1838.
Светильник модульной конструкции. Включает: блок быстрого монтажа, пускорегулирующий аппарат (обеспечивает автоматическое выключение при сбое в сети освещения), прозрачное стекло, корпус светильника из безхлорного карбоната, выдерживающего накал 850 С; монтируется на блоке быстрого монтажа без применения инструмента. ЭПРА имеет знак технического контроля ENEC (сертифицирован независимой организацией) и встроенный модуль контроля с 20-разрядным переключателем адреса для мониторинга отдельных светильников.
Режим работы: дежурное освещение, постоянное освещение или включенное постоянное освещение; режим свободно программируется в соответствующей осветительной системе безопасности. Возможен смешанный режим работы в электрической цепи. Макс. расстояние между светильниками с прозрачной крышкой = 14 м (высота подвески = 5 м, C0 плоскость, Emin = 1,25 лк, световой поток в конце номинального срока эксплуатации).

Напряжение: 230 В 50/60 Гц, 220 В пост. тока +25/-20%;
Потребляемый ток при питании от батареи: 30 мА.
Потребляемый ток от сети: 16 ВА.
Диапазон рабочих температур: -10°C до +40°C.
Клеммы в 2 ряда: 3 x 2,5 мм2.
Класс защиты: II; уровень защиты: IP 41
Цвет корпуса: RAL 7035.
Встроенный источник света: 8 Вт, T16, 450 лм.
Габариты светильника (мм): Д = 379, В = 236, Г = 65.

Принадлежности:
- набор компонентов для уровня защиты IP 54;
- коробка из листовой стали для заделки в бетон; стекло непрозрачное;
- стекло с трафаретной сеточной печатью.

Тип: STYLE SL 23011 CG-S;
Производитель: фирма CEAG.

STYLE 23011

SL 23011

Шт. потолочных светильников согласно DIN EN 60598-1, DIN EN 60598-2-22 и DIN EN 1838.
Светильник модульной конструкции. Включает: блок быстрого монтажа, пускорегулирующий аппарат (обеспечивает автоматическое выключение при сбое в сети освещения), прозрачное стекло, корпус светильника из безхлорного карбоната, выдерживающего накал 850°C; монтируется на блоке быстрого монтажа без применения инструмента. Аппарат ЭПРА имеет знак технического контроля от ENEC (сертифицирован независимой организацией).

Напряжение: 230 В 50/60 Гц, 220 В пост. тока +25/-20%.
Потребляемый ток при питании от батареи: 30 мА.
Потребляемый ток от сети: 16 ВА.
Диапазон рабочих температур: -10°C до +40°C.
Клеммы в 2 ряда: 3 x 2,5 мм2.
Класс защиты: II; уровень защиты: IP 41
Цвет корпуса: RAL 7035.
Встроенный источник света: 8 Вт, T16, 450 лм.
Габариты светильника (мм): Д = 379, В = 236, Г = 65.

Принадлежности:
- набор компонентов для уровня защиты IP 54; коробка из листовой стали для заделки в бетон;
- стекло непрозрачное;
- стекло с трафаретной сеточной печатью.

Тип: STYLE SL 23011;
Производитель: фирма CEAG.

STYLE 51011 CG-S

SL/RZ 51011 CG-S

Шт. аварийно-сигнальных светильников или с пиктограммой эвакуации согласно DIN EN 60598-1, DIN EN 60598-2-22 и DIN EN 1838.
Светильник модульной конструкции. Включает: блок быстрого монтажа, пускорегулирующий аппарат (обеспечивает автоматическое выключение при сбое в сети освещения), прозрачное стекло с тремя фольговыми пиктограммами; корпус светильника из безхлорного карбоната, выдерживающего накал 850°C; монтируется на блоке быстрого монтажа без применения инструмента. Аппарат ЭПРА имеет знак технического контроля от ENEC (сертифицирован независимой организацией) и встроенный модуль контроля с 20-разрядным переключателем адреса для мониторинга отдельных светильников.
Режим работы: дежурное освещение, постоянное освещение или включенное постоянное освещение; режим свободно программируется в соответствующей осветительной системе безопасности. Возможен смешанный режим работы в электрической цепи.
Надпись: односторонняя в виде фольговой пиктограммы. Пиктограмма распознается с расстояния до 17 м. Макс. расстояние между светильниками с прозрачной крышкой = 12,2 (высота подвески = 5 м, C0 плоскость, Emin = 1,25 лк, световой поток в конце номинального срока эксплуатации).

Напряжение: 230 В 50/60 Гц; 220 В пост. тока +25/-20%.
Потребляемый ток при питании от батареи: 30 мА.
Потребляемый ток от сети: 16 ВА.
Диапазон рабочих температур: -10°C до +40°C.
Клеммы в 2 ряда: 3 x 2,5 мм2.
Класс защиты: II; уровень защиты: IP 41
Цвет корпуса: RAL 7035.
Встроенный источник света: 8 Вт, T16, 450 лм.
Габариты светильника (мм): Д = 342, В = 95, Г = 59,5.
Принадлежности:
- настенный кронштейн с блоком быстрого монтажа;
- бугель для крепления на цепях, включая блок быстрого монтажа;
- подвеска «маятник» с потолочным колпаком («балдахин») и блоком быстрого монтажа;
- подвеска «маятник» с потолочным колпаком («балдахин»)и блоком быстрого монтажа, угол 90°;
- подвеска «маятник» для исполнения IP 54 с потолочным колпаком и блоком быстрого монтажа;
- набор компонентов для уровня защиты IP 54 (отсутствует для подвески «маятник» с углом 90°).

Тип: STYLE SL/RZ 51011 CG-S
производитель: фирма CEAG.

Текстовое описание

STYLE 51011

SL/RZ 51011

Шт. светильников аварийно-сигнального освещения или с пиктограммой эвакуации согласно DIN EN 60598-1, DIN EN 60598-2-22 и DIN EN 1838. Светильник модульной конструкции. Включает: блок быстрого монтажа, пускорегулирующий аппарат (обеспечивает автоматическое выключение при сбое в сети освещения), прозрачное стекло с тремя фольговыми пиктограммами, корпус светильника из безхлорного карбоната, выдерживающего накал 850°C; монтируется на блоке быстрого монтажа без применения инструмента. Аппарат ЭПРА имеет знак ОТК от ENEC и сертифицирован независимой организацией. Надпись: односторонняя в виде фольговой пиктограммы; распознается с расстояния до 32 м. Макс. расстояние между светильниками с прозрачной крышкой = 12,2 м (высота подвески = 4 м, C0 плоскость; Emin = 1,25 лк, световой поток в конце номинального срока эксплуатации).

Напряжение: 230 В 50/60 Гц, 220 В= (DC) +25/-20%.
Потребляемый ток при питании от батареи: 30 мА. Потребляемый ток от сети: 16 ВА.
Диапазон рабочих температур: -10°C до +40°C.
Клеммы в 2 ряда: 3 x 2,5 мм2.
Класс защиты: II; уровень защиты: IP 41
Цвет корпуса: RAL 7035.
Встроенный источник света: 8 Вт, T16, 450 лм.
Габариты светильника (мм): Д = 342, В = 95, Г = 59,5.
Принадлежности:
- настенный кронштейн с блоком быстрого монтажа;
- бугель для крепления на цепях, включая блок быстрого монтажа;
- подвеска «маятник» с потолочным колпаком («балдахин») и блоком быстрого монтажа;
- подвеска «маятник» с потолочным колпаком («балдахин») и блоком быстрого монтажа, угол 90°;
- подвеска «маятник» для исполнения IP 54 с потолочным колпаком и блоком быстрого монтажа;
- набор компонентов для уровня защиты IP 54 и угла 90° (его нет для подвески «маятник» с углом 90°).

Тип: STYLE SL/RZ 51011;
Производитель: фирма CEAG.

STYLE 51021 CG-S

RZ 51021 CG-S

Шт. светильников согласно DIN EN 60598-1, DIN EN 60598-2-22 и DIN EN 1838.
Светильник модульной конструкции. Включает: блок быстрого монтажа, пускорегулирующий аппарат (обеспечивает автоматическое выключение при сбое в сети освещения), прозрачный высокий защитный колпак с 4 фольговыми пиктограммами; корпус светильника из безхлорного карбоната, выдерживающего накал 850°C; монтируется на блоке быстрого монтажа без применения инструмента. Аппарат ЭПРА имеет знак ТК от ENEC (сертифицирован независимой организацией) и встроенный модуль контроля с 20-разрядным переключателем адреса для мониторинга отдельного светильника. Режим работы: дежурное освещение, постоянное освещение или включенное постоянное освещение; режим свободно программируется в соответствующей осветительной системе безопасности. Возможен смешанный режим работы в электрической цепи.
Надпись: двухсторонняя в виде фольговых пиктограмм, различимых с расстояние до 17 м.

Напряжение: 230 В 50/60 Гц, 220 В пост. тока +25/-20%.
Потребляемый ток при питании от батареи: 30 мА. Потребляемый ток от сети: 16 ВА.
Диапазон температур: -10°C до +40°C.
Клеммы в 2 ряда: 3 x 2,5 мм2.
Класс защиты: II; уровень защиты: IP 41
Цвет корпуса: RAL 7035.
Встроенный источник света: 8 Вт, T16, 450 лм.
Габариты светильника (мм): Д = 342, В = 95, Г = 124,5.
Принадлежности:
- настенный кронштейн с блоком быстрого монтажа;
- бугель для крепления на цепях, включая блок быстрого монтажа;
- подвеска «маятник» с потолочным колпаком («балдахин») и блоком быстрого монтажа;
- подвеска «маятник» для исполнения IP 54 с потолочным колпаком и блоком быстрого монтажа;
- набор компонентов для уровня защиты IP 54.

Тип: STYLE RZ 51021 CG-S;
Производитель: фирма CEAG.

STYLE 51021

RZ 51021

Шт. светильников с пиктограммой эвакуации согласно DIN EN 60598-1, DIN EN 60598-2-22 и DIN EN 1838.
Светильник модульной конструкции. Включает: блок быстрого монтажа, пускорегулирующий аппарат (обеспечивает автоматическое выключение при сбое в сети освещения), прозрачный высокий защитный колпак с 4 фольговыми пиктограммами; корпус светильника из безхлорного карбоната, выдерживающего накал 850°C; монтируется на блоке быстрого монтажа без применения инструмента. Аппарат ЭПРА со знаком ТК от ENEC (сертифицирован независимой организацией).
Надпись: двухсторонняя в виде фольговых пиктограмм. Различима с расстояния до 17 м.

Напряжение: 230 В 50/60 Гц, 220 В пост. тока +25/-20%.
Потребляемый ток при питании от батареи: 30 мА; потребляемый ток от сети: 16 ВА.
Диапазон температур: -10°C до +40°C.
Клеммы в 2 ряда: 3 x 2,5 мм2.
Класс защиты: II; уровень защиты: IP 41
Цвет корпуса: RAL 7035.
Встроенный источник света: 8 Вт, T16, 450 лм.
Габариты светильника (мм): Д = 342, В = 95, Г = 124,5.
Принадлежности:
- настенный кронштейн с блоком быстрого монтажа;
- бугель для крепления на цепях, включая блок быстрого монтажа;
- подвеска «маятник» с потолочным колпаком («балдахин») и блоком быстрого монтажа; подвеска «маятник» для исполнения IP 54 с потолочным колпаком и блоком быстрого монтажа;
- набор компонентов для уровня защиты IP 54.

Тип: STYLE RZ 51021;
Производитель: фирма CEAG.

STYLE 21011 CG-S

SL 21011 CG-S

Шт. светильников согласно DIN EN 60598-1, DIN EN 60598-2-22 и DIN EN 1838.
Светильник модульной конструкции. Включает: блок быстрого монтажа, пускорегулирующий аппарат (обеспечивает автоматическое выключение при сбое в сети освещения), прозрачную крышку IP 54; корпус светильника из безхлорного карбоната, выдерживающего накал 850°C; монтируется на блоке быстрого монтажа без применения инструмента. Аппарат ЭПРА имеет знак технического контроля от ENEC (сертифицирован независимой организацией) и встроенный модуль контроля с 20-разрядным переключателем адреса для мониторинга отдельных светильников. Режим работы: дежурное освещение, постоянное освещение или включенное постоянное освещение; режим свободно программируется в соответствующей осветительной системе безопасности. Возможен смешанный режим работы в электрической цепи. Макс. расстояние между светильниками с прозрачной крышкой = 11 м (высота подвески = 4 м, C0 плоскость; Emin = 1,25 лк, световой поток в конце номинального срока эксплуатации).

Напряжение: 230 В 50/60 Гц, 220 В пост. тока +25/-20%;
Потребляемый ток при питании от батареи: 30 мА.
Потребляемый ток от сети: 16 ВА.
Диапазон рабочих температур: -10°C до +40°C.
Клеммы в 2 ряда: 3 x 2,5 мм2.
Класс защиты: II; уровень защиты: IP 41
Цвет корпуса: RAL 7035.
Встроенный источник света: 8 Вт, T16, 450 лм.
Габариты светильника (мм): Д = 331, В = 64, Г = 54,5.
Принадлежности:

- настенный кронштейн с блоком быстрого монтажа;
- бугель для крепления на цепях, включая блок быстрого монтажа;
- подвеска «маятник» с потолочным колпаком («балдахин») и блоком быстрого монтажа;
- подвеска «маятник» для исполнения с потолочным колпаком и блоком быстрого монтажа, угол 90° (не входит в набор IP 54);
- набор деталей для исполнения IP 54 с потолочным колпаком и блоком быстрого монтажа.

Тип: STYLE SL 21011 CG-S;
Производитель: фирма CEAG.

STYLE 21011

SL 21011

Шт. светильников согласно DIN EN 60598-1, DIN EN 60598-2-22 и DIN EN 1838.
Светильник модульной конструкции. Включает: блок быстрого монтажа, пускорегулирующий аппарат (обеспечивает автоматическое выключение при сбое в сети освещения), прозрачную крышку IP 54; корпус светильника из безхлорного карбоната, выдерживающего накал 850°C; монтируется на блоке быстрого монтажа без применения инструмента. Аппарат ЭПРА имеет знак технического контроля от ENEC и сертифицирован независимой организацией. Макс. расстояние между светильниками с прозрачной крышкой = 11 м (высота подвески = 4 м, C0 плоскость; Emin = 1,25 лк, световой поток в конце номинального срока эксплуатации).

Напряжение: 230 В 50/60 Гц, 220 В пост. тока +25/-20%.
Потребляемый ток при питании от батареи: 30 мА.
Потребляемый ток от сети: 16 ВА.
Диапазон рабочих температур: -10°C до +40°C.
Клеммы в 2 ряда: 3 x 2,5 мм2.
Класс защиты: II; уровень защиты: IP 41
Цвет корпуса: RAL 7035.
Встроенный источник света: 8 Вт, T16, 450 лм.
Габариты светильника (мм): Д = 331, В = 64, Г = 54,5.
Принадлежности:

- настенный кронштейн с блоком быстрого монтажа;
- бугель для крепления на цепях, включая блок быстрого монтажа;
- подвеска «маятник» с потолочным колпаком («балдахин») и блоком быстрого монтажа;
- подвеска «маятник» с потолочным колпаком («балдахин»), блоком быстрого монтажа угол 90° (нет в наборе IP 54);
- подвеска «маятник» для исполнения IP 54 с потолочным колпаком и блоком быстрого монтажа.

Тип: STYLE SL 21011;
Производитель: фирма CEAG.

Kapitel 1 TI.indd 29 03.10.2007 17:31:30